Lenovo Legion
M410 Wireless RGB Gaming Mouse
(M410, M410-D)

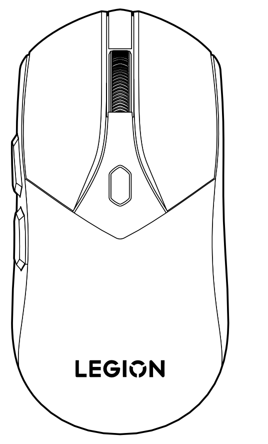

SP41P88216
(1P) PN: SP41P88216 Printed in China

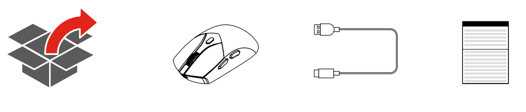

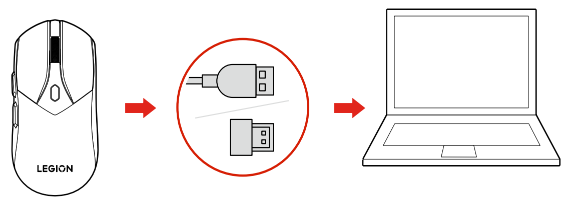

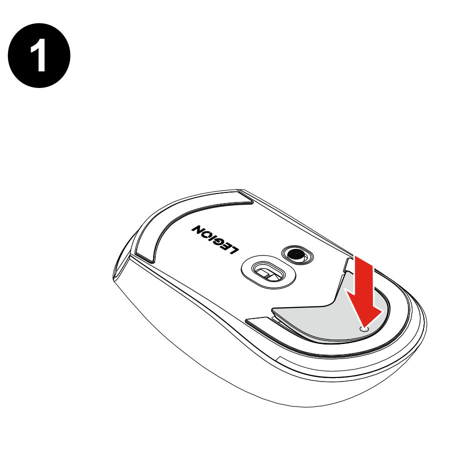

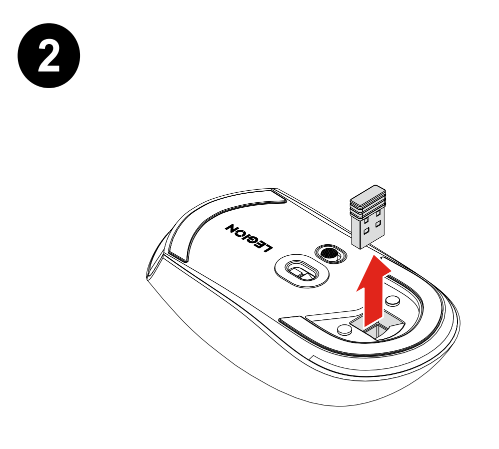

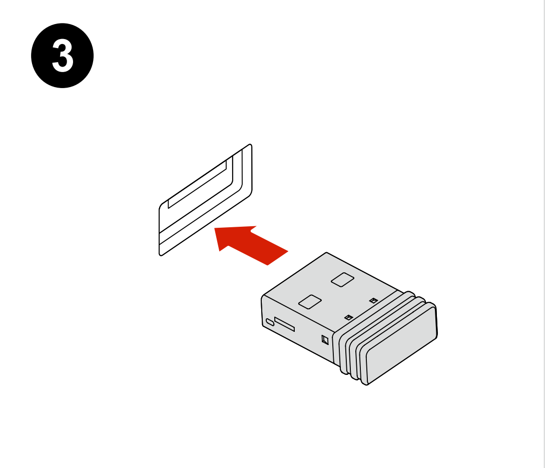

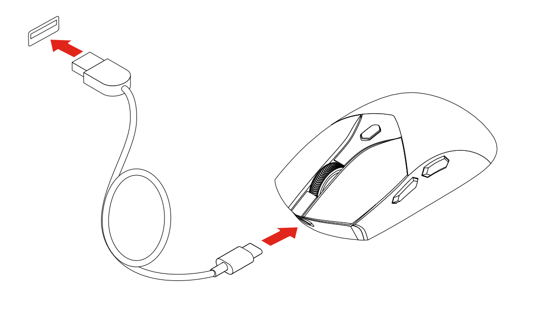

https://support.lenovo.com

https://forums.lenovo.com

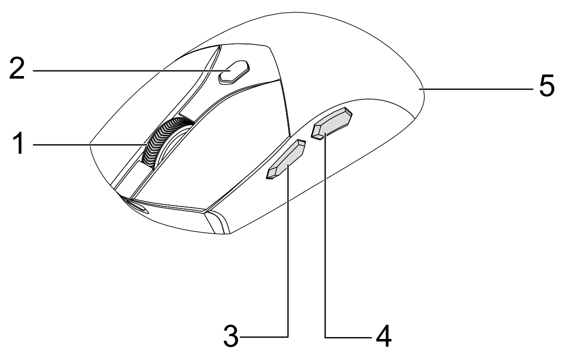

1. DPI LED

400: blue | أزرق | biru | azul | синьо | plava | modrá | blå |
blauw | sininen | bleu | blau | μπλε | כחול | kék | blu |
青色 | көк | 파란색 | blått | niebieski | azul | albastru | синий |
plava | modrý | modro | azul | blå | สีฟ้า | 藍色 | mavi | синій

800: green | أخضر | hijau | verde | зелено | zelena | zelená | grøn |
groen | vihreä | vert | grün | πράσινο | ירוק | zöld | verde |
緑色 | жасыл | 녹색 | grønt | zielony | verde | verde | зеленый |
zelena | zelený | zeleno | verde | grön | สีเขียว | 綠色 | yeşil | зелений

1600: yellow | أصفر | kuning | amarelo | жълто | žuta | žlutá | gul |
geel | keltainen | jaune | gelb | κίτρινο | צהוב | sárga | giallo |
黄色 | сары | 노란색 | gult | żółty | amarelo | galben | желтый |
žuta | žltý | rumeno | amarillo | gul | สีเหลือง | 黃色 | sarı | жовтий

3200: orange | برتقالي | oranye | laranja | оранжево | narančasta | oranžová |
orange | oranje | oranssi | orange | orangefarben | πορτοκαλί | כתום |
narancs | arancione | オレンジ色 | қызғылт сары | 주황색 | oransje |
pomarańczowy | cor de laranja | portocaliu | оранжевый | narandžasta |
oranžový | oranžno | naranja | orange | สีส้ม | 橙色 | turuncu |
помаранчевий

6400: red | أحمر | merah | vermelho | червено | crvena | červená | rød |
rood | punainen | rouge | rot | κόκκινο | אדום | piros | rosso |
赤色 | қызыл | 빨간색 | rødt | czerwony | vermelho | roșu | красный |
crvena | červený | rdeče | rojo | röd | สีแดง | 紅色 | kırmızı | червоний

2. DPI: 400/800/1600/3200/6400

3. Forward | الأمام | Maju | Avançar | Напред | Naprijed | Vpřed | Fremad | Vooruit |
Eteenpäin | Avance | Vorwärts | Εμπρός | קדימה | Előre | Avanti | 進む | Алға | 앞으로 |
Fremover | Do przodu | Avançar | Înainte | Вперед | Napred | Vpred | Naprej |
Adelante | Framåt | ไปข้างหน้า | 前進 | İleri | Уперед

4. Backward | الخلف | Mundur | Retroceder | Назад | Natrag | Zpět | Tilbage | Achteruit |
Taaksepäin | Retour | Zurück | Πίσω | אחורה | Vissza | Indietro | 戻る | Артқа | 뒤로 |
Bakover | Do tyłu | Înapoi | Назад | Nazad | Dozadu | Nazaj | Atrás | Tillbaka |
ย้อนกลับ | 倒退 | Geri | Назад

5. LED

⚡: blinking amber | كهرماني وامض | berkedip kuning | âmbar piscando | мигащо кехлибарено | treperi žuto | blikající oranžová | blinker gult | knippert oranje | vilkkuu kellanruskeana | orange clignotant | blinkt gelb | αναβοσβήνει με πορτοκαλί χρώμα | כתום מהבהב | sárgán villog | giallo lampeggiante | 黄色の点滅 | жыпылықтайтын сары | 황갈색 깜박임 | blinker gult | migające światło bursztynowe | âmbar intermitente | galben auriu intermitent | мигает желтым | treperi tamnožuto | bliká žlté svetlo | utripa temno rumeno | ámbar parpadeante | blinkar gult | ไฟกะพริบสีเหลือง | 閃爍的琥珀色 | yanıp sönen sarı | блимає бурштиновим

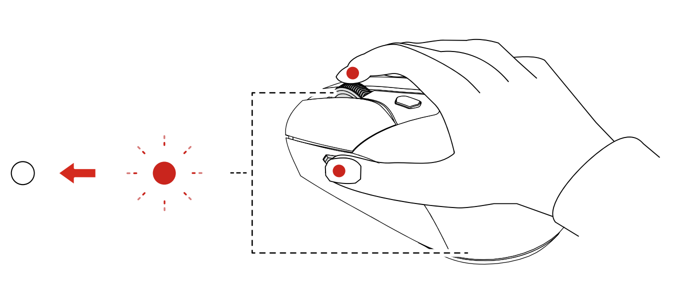

🪫: Press forward button and scroll wheel at the same time to turn off the low battery red blinking indicators. | اضغط على زر الأمام وعجلة التمرير في نفس الوقت لإيقاف تشغيل مؤشرات الوميض الأحمر المنخفضة للبطارية. | Tekan tombol maju dan gulir roda pada saat yang bersamaan untuk mematikan indikator baterai rendah yang berkedip merah. | Pressione o botão Avançar e o disco de rolagem ao mesmo tempo para desligar os indicadores piscantes vermelhos de bateria fraca. | Натиснете едновременно бутона за придвижване напред и колелцето за превъртане, за да изключите червените мигащи индикатори за изтощена батерия. | Istodobno pritisnite gumb Naprijed i kotačić za pomicanje kako biste isključili indikatore koji trepere crveno zbog niske razine napunjenosti baterije. | Červeně blikající kontrolky upozornění na nízký stav baterie vypnete tak, že současně stisknete tlačítko Vpřed a posouvací kolečko. | Tryk på fremad-knappen og rullehjulet samtidig for at deaktivere de røde blinkende indikatorer, der angiver lavt batteri. | Druk tegelijk op de knop Vooruit en het scrolwiel om de rode knipperende lampjes voor een bijna lege batterij uit te schakelen. | Voit sammuttaa punaisena vilkkuvat, akun vähäistä varaustasoa ilmaisevat merkkivalot painamalla samanaikaisesti Eteenpäin-painiketta ja vieritysrullaa. | Appuyez sur le bouton d'avance et la molette de défilement en même temps pour éteindre les voyants de batterie faible qui clignotent en rouge. | Drücken Sie die Vorwärts-Taste und das Scrollrad gleichzeitig, um die rot blinkenden Anzeigen für niedrigen Akkuladestand auszuschalten. | Πιέστε ταυτόχρονα το κουμπί «Εμπρός» και τον τροχό κύλισης για να απενεργοποιήσετε τις κόκκινες ενδείξεις που αναβοσβήνουν όταν το επίπεδο ενέργειας της μπαταρίας είναι χαμηλό. | לחצו בו-זמנית על לחצן קדימה ועל לחצן הגלילה כדי לכבות את הנורות האדומות המהבהבות שמצביעות על סוללה חלשה. | Az alacsony akkumulátortöltést jelző, piros villogó jelzőfény kikapcsolásához nyomja le egyszerre az előre gombot és a görgetőgombot. | Premere contemporaneamente il pulsante Avanti e la Rotellina di scorrimento per spegnere gli indicatori lampeggianti di colore rosso che indicano che la batteria è scarica. | 進むボタンとスクロール・ホイールを同時に押して、バッテリー残量の少ない赤色の点滅しているインジケーターをオフにします。 | Батареяның заряды төмен екендігі туралы қызыл жыпылықтаған индикаторларды өшіру үшін бір уақытта алға жүретін түймені басыңыз және дөңгелекті айналдырыңыз. | 배터리 부족을 나타내는 깜빡이는 빨간색 표시등을 끄려면 앞으로 버튼과 스크롤 휠을 동시에 누르십시오. | Trykk fremoverknappen og rullehjulet samtidig for å slå av de røde blinkende indikatorene for lavt batterinivå. | Naciśnij jednocześnie przycisk „Do przodu” oraz kółko przewijania, aby wyłączyć czerwone migające wskaźniki niskiego poziomu naładowania baterii. | Prima o botão avançar e a roda de deslocamento ao mesmo tempo para desativar os indicadores vermelhos intermitentes de bateria fraca. | Apăsați în același timp butonul Înainte și rotița de defilare pentru a stinge indicatoarele intermitente de culoare roșie a bateriei reduse. | Нажмите кнопку «Вперед» и колесо прокрутки одновременно, чтобы выключить красные индикаторы низкого заряда аккумулятора. | Istovremeno pritisnite dugme za kretanje unapred i točkić za pometanje da biste isključili treperenje crvenih indikatora za bateriju na izmaku. | Súčasným stlačením tlačidla vpred a rolovacieho kolieska vypnete červené blikajúce indikátory slabej batérie. | Hkrati pritisnite gumb za naprej in kolešček, da izklopite rdeče utripajoči lučki, ki opozarjata na nizko raven napolnjenosti baterije. | Pulse el botón hacia delante y la rueda de desplazamiento al mismo tiempo para apagar los indicadores parpadeantes rojos de batería baja. | Tryck på framåtknappen och rullningshjulet samtidigt för att stänga av de blinkande röda indikatorerna för svagt batteri. | กดปุ่มไปข้างหน้าและล้อเลื่อนพร้อมกัน เพื่อปิดไฟสัญญาณกะพริบสีแดงของแบตเตอรี่ต่ำ | 同時按下前進按鈕和滾輪可關閉低電量紅色閃爍指示燈。 | Düşük pil kırmızı yanıp sönen göstergeleri kapatmak için ileri düğmesine ve kaydırma ruletine aynı anda basın. | Одночасно натисніть кнопку вперед і коліщатко прокручування, щоб вимкнути червоні індикатори низького заряду батареї, що блимають.

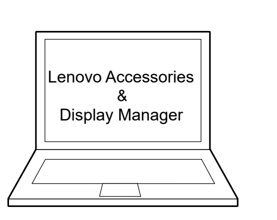

Lenovo Accessories
&
Display Manager

https://support.lenovo.com/in/en/downloads
/ds566167-ladm-for-windows-11-windows-10-and-woa

English

Download the software for additional features:

- Customizable 16.8 million RGB lighting
- Performance tuning
- Programmable buttons

Arabic

تنزيل البرنامج للحصول على ميزات إضافية:

- 16.8 مليون إضاءة RGB قابلة للتخصيص
- ضبط الأداء
- أزرار قابلة للبرمجة

Bahasa Indonesia

Unduh perangkat lunak untuk fitur tambahan:

- 16,8 juta lampu RGB yang dapat disesuaikan
- Penyesuaian kinerja
- Tombol yang dapat diprogram

Brazilian Portuguese

Baixe o software para obter recursos adicionais:

- Iluminação RGB personalizável de 16,8 milhões
- Ajuste de desempenho
- Botões programáveis

Bulgarian

Изтеглете софтуера за допълнителни функции:

- Персонализиращо се RGB осветление с 16,8 милиона цвята
- Настройване на производителността
- Програмируеми бутони

Croatian

Preuzmite softver za dodatne značajke:

- Prilagodljivo osvjetljenje u 16,8 milijuna RGB boja
- Ugađanje performansi
- Programibilni gumbi

Czech

Stáhněte si software a získejte další funkce:

- Přizpůsobitelné osvětlení RGB s 16,8 miliony pixelů
- Ladění výkonu
- Programovatelná tlačítka

Danish

Download softwaren for at få flere funktioner:

- Justerbar RGB-belysning med 16,8 millioner farver
- Optimering af ydeevne
- Programmerbare knapper

Dutch

Download de software voor extra functies:

- Aanpasbare RGB-verlichting met 16,8 miljoen kleuren
- Prestaties aanpassen
- Programmeerbare knoppen

Finnish

Lataa lisäominaisuuksien ohjelmisto:

- Mukautettava 16,8 miljoonan värin RGB-valaistus
- Suorituskyvyn säätö
- Ohjelmoitavat painikkeet

French

Téléchargez le logiciel pour accéder aux fonctions supplémentaires :

- Éclairage RVB 16,8 millions de couleurs personnalisable
- Optimisation des performances
- Boutons programmables

German

Software für Zusatzfunktionen herunterladen:

- Anpassbare RGB-Beleuchtung mit 16,8 Mio. Farben
- Leistungsoptimierung
- Programmierbare Tasten

Greek

Κατεβάστε το λογισμικό για πρόσθετες δυνατότητες:

- Προσαρμόσιμος φωτισμός 16,8 εκατομμυρίων RGB
- Συντονισμός απόδοσης
- Προγραμματιζόμενα κουμπιά

Hebrew

הורידו את התוכנה לקבלת תכונות נוספות:

- תאורה ניתנת להתאמה אישית עם 16.8 מיליון RGB
- כוונון ביצועים
- לחצנים הניתנים לתכנות

Hungarian

További funkciókért töltse le a szoftvert:

- Személyre szabható 16,8 milliós RGB világítás
- Teljesítményhangolás
- Programozható gombok

Italian

Scaricare il software per funzioni aggiuntive:

- Illuminazione RGB personalizzabile da 16,8 milioni
- Ottimizzazione delle prestazioni
- Pulsanti programmabili

Japanese

追加機能のソフトウェアのダウンロード:

- カスタマイズ可能な 1,680 万 RGB 照明
- パフォーマンスのチューニング
- プログラマブル・ボタン

Kazakh

Қосымша функцияларды пайдалану үшін бағдарламалық құралды жүктеп алыңыз:

- Реттелетін 16,8 миллион RGB жарықтандыру
- Жұмыс көрсеткішін баптау
- Бағдарламаланатын түймелер

Korean

다음 추가 기능을 사용하려면 소프트웨어를 다운로드하십시오.

- 사용자 지정 가능한 1680 만 RGB 조명
- 성능 조정
- 프로그래밍 가능 버튼

Norwegian

Last ned programvaren for å få flere funksjoner:

- Justerbar RGB-belysning med 16,8 millioner farger
- Ytelsesjustering
- Programmerbare knapper

Polish

Pobierz oprogramowanie, aby zyskać możliwość korzystania z dodatkowych funkcji:

- Podświetlenie RGB z możliwością dostosowania: 16,8 mln kolorów
- Optymalizacja wydajności
- Programowalne przyciski

Portuguese

Baixe o software para obter recursos adicionais:

- Iluminação RGB personalizável de 16,8 milhões
- Ajuste de desempenho
- Botões programáveis

Romanian

Descărcați software-ul pentru caracteristici suplimentare:

- Iluminare RGB personalizabilă cu 16,8 milioane de culori
- Ajustarea performanței
- Butoane programabile

Russian

Скачайте программное обеспечение, чтобы пользоваться дополнительными функциями:

- Настраиваемая подсветка 16,8 млн RGB
- Настройка производительности
- Программируемые кнопки

Serbian Latin

Preuzmite softver za dodatne funkcije:

- Prilagodljivo osvetljenje u 16,8 miliona RGB boja
- Podešavanje performansi
- Dugmad koja se programiraju

Slovak

Prevezmite softvér, ktorý obsahuje ďalšie funkcie:

- Prispôsobiteľné osvetlenie RGB 16,8M
- Ladenie výkonu
- Programovateľné tlačidlá

Slovenian

Prenesite programsko opremo za dodatne funkcije:

- Prilagodljiva osvetlitev 16,8 mio. RZM
- Natančno uravnavanje delovanja
- Gumbi, ki jih je mogoče programirati

Spanish

Descargue el software para obtener características adicionales:

- Iluminación RGB personalizable de 16,8 millones de colores
- Ajuste del rendimiento
- Botones programables

Swedish

Hämta programmet som ger dig fler funktioner:

- Anpassningsbara 16,8 miljoner RGB-färger
- Finjustering av prestanda
- Programmerbara knappar

Thai

ดาวน์โหลดซอฟต์แวร์เพื่อดาวน์โหลดคุณลักษณะเพิ่มเติม

- ไฟ RGB 16.8 ล้านสีที่ปรับแต่งได้
- การปรับแต่งประสิทธิภาพ
- ปุ่มที่สามารถตั้งโปรแกรมได้

Traditional Chinese

下載軟體以取得其他功能：

- 可自訂 1680 萬 RGB 燈光
- 效能調整
- 可程式化的按鈕

Turkish

Ek özellikler için yazılımı indirin:

- Özelleştirilebilir 16,8 milyon RGB aydınlatma
- Performans ayarı
- Programlanabilir düğmeler

Ukrainian

Щоб отримати доступ до додаткових функцій, завантажте програмне забезпечення:

- Настроювана RGB-підсвітка (16,8 млн кольорів)
- Налаштування продуктивності
- Програмовані кнопки

English

Notes:

- This device supports Microsoft dynamic lighting.
- This device only supports firmware update with USB cable connects. We do not support firmware update with 2.4G USB receiver. If you want to access additional features through software, ensure that the mouse is connected via USB cable.
- To avoid wireless signal interference:
  - Do not install the USB receiver close to another USB receiver.
  - Ensure that the USB receiver is connected to a USB connector which is close to the mouse. You may use the extension adapter to get a better and stable connection.
  - Ensure that there is no obstacle between the mouse and the USB receiver.

Arabic

ملاحظات:

- يدعم هذا الجهاز الإضاءة الديناميكية من Microsoft.
- يدعم هذا الجهاز تحديث البرامج الثابتة فقط من خلال توصيل كابل USB. لا ندعم تحديث البرامج الثابتة مع جهاز استقبال USB 2.4G. إذا كنت ترغب في الوصول إلى ميزات إضافية من خلال البرنامج، فتأكد من توصيل الماوس عبر كابل USB.
- لتجنب تداخل الإشارة اللاسلكية:
  - لا تقم بتثبيت جهاز استقبال USB بالقرب من جهاز استقبال USB آخر.
  - تأكد من توصيل جهاز استقبال USB بموصل USB قريب من الماوس. يمكنك استخدام محول الامتداد للحصول على اتصال أفضل ومستقر.
  - تأكد من عدم وجود حاجز بين الماوس وجهاز استقبال USB.

Bahasa Indonesia

Catatan:

- Perangkat ini mendukung pencahayaan dinamis Microsoft.
- Perangkat ini hanya mendukung pembaruan firmware dengan kabel USB tersambung. Kami tidak mendukung pembaruan firmware dengan penerima USB 2,4G. Jika Anda ingin mengakses fitur-fitur tambahan melalui perangkat lunak, pastikan mouse tersambung melalui kabel USB.
- Untuk menghindari interferensi sinyal nirkabel:
  - Jangan instal penerima USB dekat dengan penerima USB lainnya.
  - Pastikan penerima USB tersambung ke konektor USB yang berada dekat dengan mouse. Anda dapat menggunakan adapter ekstensi untuk mendapatkan koneksi yang lebih baik dan stabil.
  - Pastikan tidak ada penghalang antara mouse dan penerima USB.

Brazilian Portuguese

Notas:

- Este dispositivo oferece suporte à iluminação dinâmica da Microsoft.
- Este dispositivo oferece suporte somente a atualizações de firmware com conexão de cabo USB. Não oferecemos suporte à atualização de firmware com receptor USB 2,4G. Se você deseja acessar recursos adicionais por meio de software, certifique-se de que o mouse esteja conectado via cabo USB.
- Para evitar interferência de sinal sem fio:
  - Não instale o receptor USB próximo a outro receptor USB.
  - Certifique-se de que o receptor USB esteja conectado a um conector USB que esteja perto do mouse. Você pode usar o adaptador de extensão para obter uma conexão melhor e estável.
  - Certifique-se de que não haja nenhum obstáculo entre o mouse e o receptor USB.

Bulgarian

Забележки:

- Това устройство поддържа динамично осветление на Microsoft.
- Това устройство поддържа актуализация на фърмуера само при свързване с USB кабел. Не поддържаме актуализация на фърмуера с 2,4 GHz USB приемник. Ако искате да получите достъп до допълнителни функции чрез софтуер, свържете мишката чрез USB кабел.
- За да избегнете смущения на безжичния сигнал:
  - Не инсталирайте USB приемника близо до друг USB приемник.
  - Уверете се, че USB приемникът е свързан към USB съединител, който е близо до мишката. Можете да използвате адаптера, за да получите по-добра и стабилна връзка.
  - Уверете се, че няма препятствие между мишката и USB приемника.

Croatian

Napomene:

- Ovaj uređaj podržava dinamičko osvjetljenje tvrtke Microsoft.
- Ovaj uređaj podržava ažuriranje firmvera samo pomoću USB kabela. Ne podržava ažuriranje firmvera pomoću 2,4G USB prijamnika. Ako želite pristupiti dodatnim značajkama putem softvera, provjerite je li miš povezan putem USB kabela.
- Kako bi se izbjegle smetnje bežičnog signala:
  - Nemojte instalirati USB prijamnik blizu drugog USB prijamnika.
  - Provjerite je li USB prijamnik priključen u priključak USB blizu mišu. Za bolju i stabilnu vezu možete koristiti ekstender.
  - Provjerite ima li prepreka između miša i USB prijamnika.

Czech

Poznámky:

- Toto zařízení podporuje nastavení dynamického osvětlení společnosti Microsoft.
- Toto zařízení podporuje aktualizaci firmwaru pouze pomocí kabelu USB. Nepodporuje aktualizaci firmwaru pomocí přijímače USB v pásmu 2,4 GHz. Chcete-li prostřednictvím softwaru získat přístup k dalším funkcím, ujistěte se, že je myš připojena pomocí kabelu USB.
- Chcete-li předejít rušení bezdrátových signálů:
  - Neinstalujte přijímač USB v blízkosti jiného přijímače USB.
  - Ujistěte se, že přijímač USB je připojen ke konektoru USB, který je blízko myši. Pro lepší a stabilnější připojení můžete použít prodlužovací adaptér.
  - Zkontrolujte, zda není mezi myší a přijímačem USB žádná překážka.

Danish

Bemærkninger:

- Denne enhed understøtter dynamisk Microsoft-belysning.
- Denne enhed understøtter kun firmwareopdatering med USB-kabeltilslutninger. Vi understøtter ikke firmwareopdatering med 2,4 GHz USB-modtager. Hvis du vil have adgang til flere funktioner via software, skal du sørge for, at musen er tilsluttet via et USB-kabel.
- Sådan undgår du trådløse signalforstyrrelser:
  - Installer ikke USB-modtageren i nærheden af en anden USB-modtager.
  - Sørg for, at USB-modtageren er tilsluttet et USB-stik, der er tæt på musen. Du kan bruge udvidelsesadapteren til at få en bedre og mere stabil forbindelse.
  - Sørg for, at der ikke er nogen forhindringer mellem musen og USB-modtageren.

Dutch

Opmerkingen:

- Dit apparaat ondersteunt dynamische verlichting van Microsoft.
- Dit apparaat ondersteunt alleen firmware-updates via een USB-kabel. We ondersteunen geen firmware-update via een 2,4G USB-ontvanger. Als u via software toegang wilt tot aanvullende functies, zorg er dan voor dat de muis is aangesloten via een USB-kabel.
- Interferentie door draadloze signalen voorkomen:
  - Installeer de USB-ontvanger niet in de buurt van een andere USB-ontvanger.
  - Zorg ervoor dat de USB-ontvanger is aangesloten op een USB-aansluiting in de buurt van de muis. U kunt de extensieadapter gebruiken om een betere en stabiele verbinding tot stand te brengen.
  - Zorg ervoor dat zich geen obstakels bevinden tussen de muis en de USB-ontvanger.

Finnish

Huomautuksia:

- Tämä laite tukee Microsoftin dynaamista valaistusta.
- Tämä laite tukee laiteohjelmiston päivitystä vain USB-kaapelilla. Emme tue laiteohjelmiston päivitystä 2,4G USB -vastaanottimen avulla. Jos haluat käyttää lisäominaisuuksia ohjelmistojen avulla, varmista, että hiiri on liitetty USB-kaapelin kautta.
- Välttyäksesi langattoman signaalin häiriöiltä:
  - Älä asenna USB-vastaanotinta toisen USB-vastaanottimen lähelle.
  - Varmista, että USB-vastaanotin on kytketty hiiren lähellä olevaan USB-liitäntään. Voit käyttää jatkosovitinta muodostaaksesi paremman ja vakaamman yhteyden.
  - Varmista, ettei hiiren ja USB-vastaanottimen välissä ole esteitä.

French

Remarques :

- Ce périphérique prend en charge l'éclairage dynamique Microsoft.
- Ce périphérique prend uniquement en charge la mise à jour du microprogramme à l'aide de connexions par câble USB. Nous ne prenons pas en charge la mise à jour du microprogramme avec un récepteur USB 2,4G. Si vous souhaitez accéder à des fonctions supplémentaires via un logiciel, assurez-vous que la souris est branchée via un câble USB.
- Pour éviter toute interférence de signal sans fil :
  - N'installez pas le récepteur USB à proximité d'un autre récepteur USB.
  - Assurez-vous que le récepteur USB est branché sur un connecteur USB à proximité de la souris. Vous pouvez utiliser l'adaptateur d'extension pour obtenir une connexion stable et de meilleure qualité.
  - Assurez-vous qu'il n'y a aucun obstacle entre la souris et le récepteur USB.

German

Hinweise:

- Dieses Gerät unterstützt die dynamische Beleuchtung von Microsoft.
- Diese Geräte unterstützen nur Firmware-Updates bei angeschlossenem USB-Kabel. Die Aktualisierung der Firmware per 2,4G-USB-Empfänger wird nicht unterstützt. Wenn Sie über Software auf zusätzliche Features zugreifen möchten, vergewissern Sie sich, das die Maus per USB-Kabel angeschlossen ist.
- So vermeiden Sie Störungen des Wi-Fi-Signals:
  - Installieren Sie den USB-Empfänger nicht in der Nähe eines anderen USB-Empfängers.
  - Stellen Sie sicher, dass der USB-Empfänger an einem USB-Anschluss in der Nähe der Maus angeschlossen ist. Sie können den Verlängerungsadapter verwenden, um eine bessere und stabile Verbindung zu erhalten.
  - Stellen Sie sicher, dass sich kein Hindernis zwischen der Maus und dem USB-Empfänger befindet.

Greek

Σημειώσεις:

- Αυτή η συσκευή υποστηρίζει τα δυναμικά εφέ φωτισμού της Microsoft.
- Αυτή η συσκευή υποστηρίζει μόνο την ενημέρωση υλικολογισμικού μέσω σύνδεσης καλωδίου USB. Δεν υποστηρίζουμε την ενημέρωση υλικολογισμικού με δέκτη USB 2,4G. Αν θέλετε να αποκτήσετε πρόσβαση σε επιπλέον δυνατότητες μέσω του λογισμικού, βεβαιωθείτε ότι το ποντίκι είναι συνδεδεμένο μέσω καλωδίου USB.
- Για να αποφύγετε τις παρεμβολές ασύρματου σήματος:
  - Μην εγκαταστήσετε τον δέκτη USB κοντά σε άλλον δέκτη USB.
  - Βεβαιωθείτε ότι ο δέκτης USB είναι συνδεδεμένος σε υποδοχή USB που βρίσκεται κοντά στο ποντίκι. Μπορείτε να χρησιμοποιήσετε τον προσαρμογέα επέκτασης για να έχετε καλύτερη και σταθερή σύνδεση.
  - Βεβαιωθείτε ότι δεν υπάρχει εμπόδιο μεταξύ του ποντικιού και του δέκτη USB.

Hebrew

הערות:

- התקן זה תומך בתאורה דינמית של Microsoft.
- התקן זה תומך בעדכון קושחה עם חיבורי כבל USB בלבד. אנו לא תומכים בעדכון קושחה עם מקלט 2.4G USB. כדי לגשת לתכונות נוספות באמצעות תוכנה, ודאו שהעכבר מחובר באמצעות כבל USB.
- כדי להימנע מהפרעות לאות האלחוטי:
  - אל תחברו את מקלט ה-USB ליד מקלט USB אחר.
  - ודאו שמקלט ה-USB מחובר למחבר USB שנמצא קרוב לעכבר. תוכלו להשתמש במתאם ההרחבה כדי ליצור חיבור טוב ויציב.
  - ודאו שאין מכשולים בין העכבר למקלט ה-USB.

Hungarian

Megjegyzések:

- Az eszköz támogatja a Microsoft dinamikus világítási szolgáltatásának a használatát.
- Ez az eszköz csak a belső vezérlőprogram USB-kábellel történő frissítését támogatja. A belső vezérlőprogram 2,4G USB-vevővel történő frissítése nem támogatott. Ha további funkciókat szeretne elérni a szoftverrel, akkor ellenőrizze, hogy az egér USB-kábel segítségével csatlakozik-e.
- A vezeték nélküli jelinterferencia elkerülése érdekében:
  - Az USB-vevőt ne helyezze másik USB-vevő közelébe.
  - Ellenőrizze, hogy az USB-vevő csatlakoztatva van-e az egér közelében lévő USB-vevőhöz. A jobb és stabilabb csatlakoztatás érdekében használhat bővítőadaptert.
  - Ellenőrizze, hogy nincs-e akadály az egér és az USB-vevő között.

Italian

Note:

- Questo dispositivo supporta l'illuminazione dinamica Microsoft.
- Questo dispositivo supporta solo l'aggiornamento firmware con il cavo USB collegato. L'aggiornamento firmware con il ricevitore USB 2,4G non è supportato. Se si desidera accedere a funzioni aggiuntive tramite il software, verificare che il mouse sia collegato tramite il cavo USB.
- Per evitare l'interferenza del segnale wireless:
  - Non installare il ricevitore USB vicino a un altro ricevitore USB.
  - Verificare che il ricevitore USB sia collegato a un connettore USB vicino al mouse. È possibile utilizzare l'adattatore di prolunga per ottenere una connessione migliore e stabile.
  - Verificare che non vi siano ostacoli tra il mouse e il ricevitore USB.

Japanese

注:

- このデバイスは、Microsoft 動的照明をサポートします。
- このデバイスは、USB ケーブル接続を使用したファームウェア更新のみをサポートします。2.4G USB レシーバーを使用したファームウェア更新はサポートされていません。ソフトウェアで追加機能にアクセスする場合は、マウスが USB ケーブルを使用して接続されていることを確認してください。
- ワイヤレス信号の干渉を回避するには:
  - USB レシーバーを別の USB レシーバーの近くに取り付けないでください。
  - USB レシーバーは、マウスに近い USB コネクターに接続してください。拡張アダプターを使用して、より適切かつ安定した接続を確保することができます。
  - マウスと USB レシーバーの間に障害物がないことを確認してください。

Kazakh

Ескертпелер:

- Бұл құрылғыда Microsoft динамикалық жарықтандыру функциясы істейді.
- Бұл құрылғы тек USB кабелі жалғанатын микробағдарламаның жаңа нұсқасына қолдау көрсетеді. Біз 2,4G USB ресивері бар микробағдарламаның жаңа нұсқасына қолдау көрсетпейміз. Бағдарламалық құрал арқылы қосымша функцияларды пайдаланғыңыз келсе, тінтуірдің USB кабелі арқылы жалғанып тұруы керек.
- Сымсыз сигнал кедергісінің алдын алу үшін:
  - USB ресиверін басқа USB ресиверіне жақын орнатпаңыз.
  - USB ресиверінің тінтуірге жақын орналасқан USB қосқышына жалғанып тұрғанын тексеріңіз. Жақсы және тұрақты байланыс орнату үшін кеңейтім адаптерін пайдалануға болады.
  - Тінтуір мен USB ресиверінің арасында ешқандай кедергі жоқ екеніне көз жеткізіңіз.

Korean

참고:

- 이 장치는 Microsoft 동적 조명을 지원합니다.
- 이 장치는 USB 케이블 연결 시 펌웨어 업데이트만 지원됩니다. 2.4G USB 수신기와의 펌웨어 업데이트는 지원되지 않습니다. 소프트웨어를 통해 추가 기능에 액세스하려는 경우 마우스가 USB 케이블을 통해 연결되어 있는지 확인하십시오.
- 무선 신호 간섭을 방지하려면 다음과 같이 하십시오.
  - USB 수신기를 다른 USB 수신기에 가까이 설치하지 마십시오.
  - USB 수신기가 마우스에 가까운 USB 커넥터에 연결되어 있는지 확인하십시오. 확장 어댑터를 사용하면 더욱 안정적이고 안정적인 연결을 할 수 있습니다.
  - 마우스와 USB 수신기 사이에 장애물이 없는지 확인하십시오.

Norwegian

Merk:

- Denne enheten støtter dynamisk belysning fra Microsoft.
- Denne enheten støtter bare fastvareoppdatering med USB-kabeltilkoblinger. Vi støtter ikke fastvareoppdatering med 2,4 GHz USB-mottaker. Hvis du vil ha tilgang til tilleggsfunksjoner gjennom programvare, må musen være koblet til via USB-kabel.
- Slik unngår du forstyrrelse av trådløst signal:
  - Ikke installer USB-mottakeren i nærheten av en annen USB-mottaker.
  - Pass på at USB-mottakeren er koblet til en USB-kontakt i nærheten av musen. Du kan bruke forlengelsesadapteren for å få en bedre og stabil tilkobling.
  - Pass på at det ikke er hindringer mellom musen og USB-mottakeren.

Polish

Uwagi:

- To urządzenie obsługuje dynamiczne oświetlenie firmy Microsoft.
- To urządzenie obsługuje tylko aktualizację oprogramowania układowego z użyciem kabla USB. Nie obsługujemy aktualizacji oprogramowania układowego z użyciem odbiornika USB 2,4G. Jeśli chcesz uzyskać dostęp do dodatkowych funkcji dostępnych w oprogramowaniu, upewnij się, że mysz jest podłączona za pomocą kabla USB.
- Aby uniknąć zakłóceń sygnału bezprzewodowego:
  - Nie instaluj odbiornika USB w pobliżu innego odbiornika USB.
  - Upewnij się, że odbiornik USB jest podłączony do złącza USB, które znajduje się blisko myszy. Aby uzyskać lepsze, stabilne połączenie, można użyć adaptera.
  - Upewnij się, że między myszą a odbiornikiem USB nie znajdują się żadne przeszkody.

Portuguese

Notas:

- Este dispositivo suporta iluminação dinâmica da Microsoft.
- Este dispositivo apenas suporta a atualização de firmware com ligações de cabo USB. Não suportamos a atualização de firmware com recetor USB 2,4 G. Se pretender aceder a funcionalidades adicionais através do software, certifique-se de que o rato está ligado através de um cabo USB.
- Para evitar interferência de sinal sem fios:
  - Não instale o recetor USB perto de outro recetor USB.
  - Certifique-se de que o recetor USB está ligado a um conector USB que está perto do rato. Pode utilizar o adaptador de extensão para obter uma ligação melhor e estável.
  - Certifique-se de que não existe qualquer obstáculo entre o rato e o recetor USB.

Romanian

Note:

- Acest dispozitiv acceptă iluminarea dinamică Microsoft.
- Acest dispozitiv acceptă actualizarea firmware-ului doar prin conectarea cablului USB. Nu acceptăm actualizarea firmware-ului cu receptorul USB 2,4 G. Dacă doriți să accesați caracteristici suplimentare prin software, asigurați-vă că mouse-ul este conectat printr-un cablu USB.
- Pentru a evita interferența semnalelor fără fir:
  - Nu instalați receptorul USB în apropierea altui receptor USB.
  - Asigurați-vă că receptorul USB este conectat la un conector USB care este aproape de mouse. Puteți utiliza adaptorul prelungitor pentru a obține o conexiune mai bună și stabilă.
  - Asigurați-vă că nu există obstacole între mouse și receptorul USB.

Russian

Примечания.

- Это устройство поддерживает динамическую подсветку Microsoft.
- Это устройство поддерживает обновление микропрограммы только через подключенный USB-кабель. Обновление микропрограммы через USB-приемник 2,4G не поддерживается. Если требуется доступ к дополнительным функциям через программное обеспечение, убедитесь, что мышь подключена через USB-кабель.
- Чтобы исключить помехи для беспроводного сигнала, придерживайтесь следующих рекомендаций:
  - Не устанавливайте USB-приемник вблизи другого USB-приемника.
  - Убедитесь, что USB-приемник подключен к разъему USB, расположенному рядом с мышью. Для более стабильного подключения может потребоваться использовать адаптер расширения.
  - Убедитесь, что между мышью и USB-приемником нет препятствий.

Serbian Latin

Napomene:

- Ovaj uređaj podržava Microsoft dinamičko osvetljenje.
- Ovaj uređaj podržava ažuriranje firmvera samo preko USB kabla. Ažuriranje firmvera pomoću 2,4G USB prijemnika nije podržano. Ako želite da pristupite dodatnim funkcijama putem softvera, miš mora da bude povezan pomoću USB kabla.
- Da biste izbegli smetnje u bežičnom signalu:
  - Nemojte instalirati USB prijemnik blizu drugog USB prijemnika.
  - USB prijemnik mora da bude povezan na USB konektor koji se nalazi u blizini miša. Adapter za proširivanje možete koristiti da biste dobili bolju i stabilnu vezu.
  - Proverite da nema prepreka između miša i USB prijemnika.

Slovak

Poznámky:

- Toto zariadenie podporuje dynamické osvetlenie Microsoft.
- Toto zariadenie podporuje aktualizáciu firmvéru len pomocou kábla USB. Nepodporujeme aktualizáciu firmvéru pomocou prijímača 2,4G USB. Ak chcete získať prístup k ďalším funkciám prostredníctvom softvéru, uistite sa, že je myš pripojená pomocou kábla USB.
- Aby sa zabránilo rušeniu bezdrôtového signálu:
  - Neinštalujte prijímač USB v blízkosti iného prijímača USB.
  - Uistite sa, že prijímač USB je pripojený ku konektoru USB, ktorý je blízko myši. Pomocou ethernetového adaptéra dosiahnete lepšie a stabilné pripojenie.
  - Uistite sa, že medzi myšou a prijímačom USB nie je žiadna prekážka.

Slovenian

Opombe:

- Ta naprava podpira Microsoftovo funkcijo dinamične osvetlitve.
- Ta naprava podpira posodobitev vdelane programske opreme samo prek priključkov kabla USB. Ne podpiramo posodobitve vdelane programske opreme prek sprejemnika USB 2,4G. Če želite s programsko opremo dostopati do dodatnih funkcij, se prepričajte, da je miška povezana prek kabla USB.
- Če želite preprečiti motnje brezžičnega signala:
  - Sprejemnika USB ne nameščajte blizu drugega sprejemnika USB.
  - Prepričajte se, da je sprejemnik USB priključen v priključek USB, ki je blizu miške. Razširitveni vmesnik lahko uporabite za boljšo in stabilno povezavo.
  - Prepričajte se, da med miško in sprejemnikom USB ni nobene ovire.

Spanish

Notas:

- Este dispositivo admite una iluminación dinámica de Microsoft.
- Este dispositivo solo admite actualización de firmware con conexiones de cable USB. No se admite la actualización de firmware con un receptor USB de 2,4G. Si desea acceder a características adicionales mediante software, asegúrese de que el mouse esté conectado mediante un cable USB.
- Para evitar interferencias de señal inalámbrica:
  - No instale el receptor USB cerca de otro receptor USB.
  - Asegúrese de que el receptor USB esté conectado a un conector USB que esté cerca del mouse. Puede utilizar el adaptador de extensión para obtener una conexión mejor y estable.
  - Asegúrese de que no haya ningún obstáculo entre el mouse y el receptor USB.

Swedish

Anmärkningar:

- Den här enheten har stöd för Microsofts dynamiska belysning.
- Den här enheten stöder endast uppdatering av inbyggd programvara när USB-kabeln ansluts. Vi stöder inte uppdatering av inbyggd programvara med 2,4 G USB-mottagare. Om du vill komma åt ytterligare funktioner via programvaran måste musen vara ansluten via USB-kabel.
- Undvika störningar av trådlös signal:
  - Installera inte USB-mottagaren nära någon annan USB-mottagare.
  - Se till att USB-mottagaren är ansluten till en USB-port nära musen. Du kan använda förlängningsadaptern för att få en bättre och stabil anslutning.
  - Se till att det inte finns några hinder mellan musen och USB-mottagaren.

Thai

หมายเหตุ:

- อุปกรณ์นี้รองรับการจัดแสงแบบไดนามิกของ Microsoft
- อุปกรณ์นี้รองรับการอัปเดตเฟิร์มแวร์ด้วยสาย USB เท่านั้น เราไม่รองรับการอัปเดตเฟิร์มแวร์ผ่านตัวรับ USB 2.4G หากคุณต้องการเข้าถึงคุณลักษณะเพิ่มเติมผ่านซอฟต์แวร์ ตรวจสอบให้แน่ใจว่ามีการเชื่อมต่อเมาส์ผ่านสาย USB แล้ว
- เพื่อหลีกเลี่ยงสัญญาณรบกวนไร้สาย:
  - ห้ามติดตั้งตัวรับ USB ใกล้กับตัวรับ USB อื่น
  - ตรวจสอบให้แน่ใจว่าตัวรับ USB เชื่อมต่อกับขั้วต่อ USB ใกล้กับเมาส์แล้ว คุณสามารถใช้อะแดปเตอร์ต่อขยายเพื่อให้การเชื่อมต่อดีขึ้นและมีความเสถียร
  - ตรวจสอบให้แน่ใจว่าไม่มีสิ่งกีดขวางระหว่างเมาส์กับตัวรับ USB

Traditional Chinese

產品名稱：滑鼠

產品型號：M410，M410-D

附註：

- 本裝置支援 Microsoft 動態光效。
- 本裝置僅支援透過 USB 纜線連接進行韌體更新。不支援透過 2.4G USB 接收器進行韌體更新。如果您想要透過軟體存取其他功能，請確定是經由 USB 纜線連接滑鼠。
- 為避免無線訊號干擾：
  - 請勿將 USB 接收器安裝在另一個 USB 接收器附近。
  - 請確定 USB 接收器已連接到靠近滑鼠的 USB 接頭。您可以使用擴充配接器獲得更良好、更穩定的連線。
  - 請確定滑鼠和 USB 接收器之間沒有障礙物。

Turkish

Notlar:

- Bu cihaz, Microsoft dinamik aydınlatmayı destekler.
- Bu cihaz yalnızca USB kablosu bağlanarak sabit yazılım güncellemesini destekler. 2,4G USB alıcısı ile sabit yazılım güncellemesini desteklemeyiz. Yazılımı kullanarak ek özelliklere erişmek isterseniz farenin USB alıcısı aracılığıyla bağlı olduğundan emin olun.
- Kablosuz sinyal parazitini önlemek için:
  - USB alıcısını başka bir USB alıcısının yakınına kurmayın.
  - USB alıcısının fareye yakın olan bir USB bağlacına bağlandığından emin olun. Daha iyi ve sabit bir bağlantı elde etmek için uzantı bağdaştırıcısını kullanabilirsiniz.
  - Fare ile USB alıcısı arasında bir engel olmadığından emin olun.

Ukrainian

Примітки:

- Цей пристрій підтримує динамічне освітлення Microsoft.
- Цей пристрій підтримує оновлення мікропрограми лише за допомогою USB-кабелю. Оновлення мікропрограми за допомогою USB-приймача 2,4G не підтримується. Щоб отримати доступ до додаткових функцій за допомогою програмного забезпечення, підключіть мишу через USB-кабель.
- Щоб запобігти перешкодам бездротового сигналу:
  - Не встановлюйте USB-приймач поблизу іншого USB-приймача.
  - Стежте за тим, щоб USB-приймач було підключено до USB-роз'єму, який перебуває близько до миші. Ви можете використовувати адаптер розширення, щоб отримати краще та стабільне з'єднання.
  - Стежте за тим, щоб між мишею та USB-приймачем не було перешкод.

Safety information

English

The operating temperature range for the product is between 0°C (32°F) and 40°C (104°F).

General battery notice

DANGER

Batteries supplied by Lenovo for use with your product have been tested for compatibility and should only be replaced with approved parts. Except the battery specified by Lenovo, a disassembled or modified battery is not covered by the warranty.

Battery abuse or mishandling can cause overheat, liquid leakage, or an explosion. To avoid possible injury, do the following:

- Do not open, disassemble, or service any battery.
- Do not crush or puncture the battery.
- Do not short-circuit the battery, or expose it to water or other liquids.
- Keep the battery away from children.
- Keep the battery away from fire.
- Do not leave the battery in an extremely high-temperature environment or an extremely low air pressure environment.
- Stop using the battery if it is damaged, or if you notice any discharge or the buildup of foreign materials on the battery leads. We recommend that the batteries be charged about once every three months to prevent overcharge.
- Do not put the battery in trash that is disposed of in landfills. When disposing of the battery, comply with local laws or regulations.

Built-in rechargeable battery notice

DANGER

- Do not attempt to replace the internal rechargeable lithium batteries.
- Replacement of the battery must be done by a Lenovo-authorized repair facility or technician.
- Only recharge the battery strictly according to instructions included in the product documentation.
- Lenovo-authorized repair facilities or technicians recycle Lenovo batteries according to local laws and regulations.

Arabic

معلومات الأمان

يتراوح نطاق درجه حرارة التشغيل للمنتج بين 0° مئوية (32° فهرنهايت) و40° مئوية (104° فهرنهايت).

إشعار البطارية العام

خطر

تم اختبار البطاريات المزوّدة من قبل شركة Lenovo للاستخدام مع منتجك للتأكد من توافقها وينبغي استبدالها بالقطع المعتمدة فقط. باستثناء البطارية المحددة من قبل شركة Lenovo، لا يغطي الضمان أي بطارية تم تفكيكها أو تعديلها.

قد يتسبب سوء استعمال البطارية أو التعامل معها بصورة خاطئة في ارتفاع درجة حرارتها أو تسرب السوائل منها أو حدوث انفجار. لتفادى الإصابة المحتملة، قم بما يلي:

- لا تعمل على فتح أي بطارية أو تفكيكها أو صيانتها.
- لا تعمل على تحطيم البطارية أو ثقبها.
- لا تقصر الدائرة الكهربائية للبطارية أو تعرّضها للماء أو سوائل أخرى.
- احتفظ بالبطارية بعيدًا عن متناول الأطفال.
- اعمل على إبعاد البطارية عن النار.
- لا تترك البطارية في بيئة حيث درجات الحرارة عالية جدًا أو بيئة يكون فيها ضغط الهواء شديد الانخفاض.
- توقف عن استخدام البطارية إذا تعرضت للتلف، أو إذا لاحظت تسرب أي سوائل منها أو تراكم مواد غريبة على موصلاتها. نحن نوصي بشحن البطاريات بواقع مرة كل ثلاثة أشهر لمنع الشحن الزائد.
- لا تلقِ البطارية في القمامة التي يتم التخلص منها في المكبات. عند التخلص من البطارية، التزم بالقوانين أو اللوائح المحلية.

إشعار البطاريات المضمنة القابلة لإعادة الشحن

خطر

- لا تحاول استبدال بطاريات الليثيوم الداخلية القابلة لإعادة الشحن.
- يجب أن يتم استبدال البطارية في منشأة صيانة معتمدة أو فني معتمد من Lenovo.
- لا تقم بإعادة شحن البطارية إلا في ضوء الالتزام التام بالإرشادات المضمنة في وثائق المنتج.
- تقوم منشآت الصيانة المعتمدة أو الفنيون المعتمدون من شركة Lenovo بإعادة تدوير بطاريات Lenovo وفقًا للقوانين واللوائح التنظيمية المحلية.

Bahasa Indonesia

Informasi keamanan

Kisaran temperatur pengoperasian untuk produk adalah antara 0°C (32°F) dan 40°C (104°F).

Pemberitahuan umum tentang baterai

BAHAYA

Baterai yang disediakan oleh Lenovo untuk digunakan pada produk Anda telah melewati uji kompatibilitas dan hanya boleh diganti dengan komponen yang telah disetujui. Kecuali baterai telah ditentukan oleh Lenovo, baterai yang telah dibongkar atau dimodifikasi tidak dicakup oleh garansi.

Penyalahgunaan atau kesalahan penanganan baterai dapat menyebabkan panas berlebih, kebocoran cairan, atau ledakan. Untuk menghindari kemungkinan cedera, lakukan hal berikut:

- Jangan pernah membuka, membongkar, atau memperbaiki baterai.
- Jangan memukul atau melubangi baterai.
- Jangan sampai baterai korsleting, atau terkena air atau cairan lain.
- Jauhkan baterai dari jangkauan anak-anak.
- Jauhkan baterai dari api.
- Jangan meninggalkan baterai di lingkungan bersuhu sangat tinggi atau lingkungan bertekanan udara sangat rendah.
- Hentikan penggunaan jika baterai rusak, atau jika Anda mendeteksi baterai bocor atau ada penumpukan material asing di kabel baterai. Kami sarankan agar baterai diisi kira-kira satu kali dalam tiga bulan untuk mencegah pengisian berlebih.
- Jangan membuang baterai ke tempat sampah yang akan dibuang ke pusat pembuangan sampah umum. Saat membuang baterai, patuhi undang-undang atau peraturan lokal yang berlaku.

Pemberitahuan tentang baterai isi ulang terintegrasi

BAHAYA

- Jangan mencoba untuk mengganti baterai lithium isi ulang internal.
- Penggantian baterai harus dilakukan di fasilitas reparasi resmi atau oleh teknisi resmi Lenovo.
- Hanya lakukan pengisian baterai sesuai petunjuk yang disertakan dalam dokumentasi produk.
- Fasilitas reparasi atau teknisi resmi Lenovo akan mendaur ulang baterai Lenovo sesuai dengan undang-undang dan peraturan lokal.

Brazilian Portuguese

Informações sobre segurança

A faixa de temperatura de operação do produto está entre 0 °C (32 °F) e 40 °C (104 °F).

Aviso geral sobre baterias

PERIGO

Foi testada a compatibilidade das baterias fornecidas pela Lenovo para utilização com o produto, e elas devem ser substituídas somente por peças aprovadas. Exceto pela bateria especificada pela Lenovo, uma bateria desmontada ou modificada não é coberta pela garantia.

O abuso ou uso incorreto da bateria podem causar superaquecimento, vazamento de líquidos ou explosão. Para evitar possíveis ferimentos, faça o seguinte:

- Não abra, desmonte ou conserte qualquer bateria.
- Não comprima nem perfure a bateria.
- Não provoque curto-circuito na bateria nem a exponha à água ou outros líquidos.
- Mantenha a bateria longe do alcance de crianças.
- Mantenha a bateria longe do fogo.
- Não deixe a bateria em um ambiente com temperatura extremamente alta ou em um ambiente com pressão de ar extremamente baixa.
- Pare de usar a bateria se ela estiver danificada ou se você observar alguma descarga ou acúmulo de substâncias estranhas em seus condutores. Recomendamos que as baterias sejam carregadas pelo menos uma vez a cada três meses para evitar excesso de carga.
- Não jogue a bateria em lixo que seja despejado em aterros sanitários. Ao descartar a bateria, siga as leis ou regulamentações locais.

Aviso sobre baterias recarregáveis internas

PERIGO

- Não tente substituir as baterias de lítio recarregáveis internas.
- A substituição da bateria deve ser feita por uma assistência técnica ou profissional autorizado Lenovo.
- Somente recarregue a bateria estritamente de acordo com as instruções fornecidas com a documentação do produto.
- As assistências técnicas ou os profissionais autorizados Lenovo reciclam as baterias Lenovo de acordo com as leis e regulamentações locais.

Bulgarian

Информация за безопасност

Работната температура за този продукт е между 0°C (32°F) и 40°C (104°F).

Обща забележка за батерията

ОПАСНОСТ

Батериите, доставени от Lenovo, за използване с вашия продукт, са тествани за съвместимост и трябва да бъдат подменяни само с одобрени части. Гаранцията не покрива батерии, освен посочените от Lenovo, както и разглобявани или модифицирани батерии.

Злоупотребата или неправилното използване на батерията може да доведе до прегряване, изтичане на течност или експлозия. За да избегнете възможни наранявания, направете следното:

- Не отваряйте, не разглобявайте и не ремонтирайте батерията.
- Не чупете и не пробивайте батерията.
- Не предизвиквайте късо съединение в батерията и не я излагайте на вода или други течности.
- Пазете батерията далеч от деца.
- Пазете батерията далеч от огън.
- Не оставяйте на батерията в среда с изключително висока температура или изключително ниско атмосферно налягане.
- Спрете да използвате батерията, ако е повредена или забележите утечка или натрупване на чужди вещества по контактите на батерията. Препоръчваме батерията да се зарежда веднъж на всеки три месеца, за да се предотврати прекомерно изтощаване.
- Не поставяйте батерията в отпадъци, които се изхвърлят на открити сметища. Когато изхвърляте батерията, направете го в съответствие с местните закони или разпоредби.

Забележка за вградените презареждаеми батерии

ОПАСНОСТ

- Не опитвайте да подменяте вътрешните презареждаеми литиеви батерии.
- Подмяната на батерията трябва да се извършва от оторизиран от Lenovo сервиз или техник.
- Презареждайте батерията само в стриктно съответствие с инструкциите, включени в документацията на продукта.
- Оторизираните от Lenovo сервизи или техници рециклират батериите на Lenovo съгласно местните закони и разпоредби.

Croatian

Informacije o sigurnosti

Raspon radne temperature za proizvod je između 0 °C (32 °F) i 40 °C (104 °F).

Općenite napomene o bateriji

OPASNOST

Baterijama tvrtke Lenovo namijenjenim za upotrebu s proizvodom ispitana je kompatibilnost i smiju se zamijeniti samo odobrenim dijelovima. Baterija drukčija od one koju je specificirao Lenovo ili pak rastavljena ili modificirana baterija nisu pokrivene jamstvom.

Zloupotreba ili pogrešno rukovanje baterijom može uzrokovati pregrijavanje baterije, curenje tekućine ili eksploziju. Da biste izbjegli moguće ozljede, učinite sljedeće:

- Nemojte otvarati, rastavljati ni popravljati bateriju.
- Nemojte gnječiti niti bušiti bateriju.
- Nemojte uzrokovati kratki spoj na bateriji i ne stavljajte je u vodu i druge tekućine.
- Bateriju držite izvan dohvata djece.
- Bateriju držite dalje od vatre.
- Nemojte ostavljati bateriju u okruženju s izrazito visokom temperaturom kao ni u okruženju s izrazito niskim tlakom zraka.
- Ako je baterija oštećena ili ako primijetite curenje iz baterije ili stvaranje naslaga na kontaktima baterije, prestanite je upotrebljavati. Preporučujemo da baterije punite otprilike jednom svaka tri mjeseca da biste spriječili prekomjerno punjenje.
- Ne odlažite bateriju u otpad koji se odvozi na odlagališta otpada. Pri odlaganju iskorištene baterije pridržavajte se lokalnih zakona i propisa.

Napomena vezano za ugrađenu punjivu bateriju

OPASNOST

- Nemojte pokušavati zamijeniti interne punjive litijske baterije.
- Zamjenu baterije mora obaviti ovlašteni servis ili ovlašteni tehničar tvrtke Lenovo.
- Bateriju punite isključivo u skladu s uputama koje se nalaze u dokumentaciji za proizvod.
- Ovlašteni servisi i tehničari tvrtke Lenovo recikliraju baterije tvrtke Lenovo u skladu s lokalnim zakonima i propisima.

Czech

Bezpečnostní informace

Rozsah provozní teploty výrobku je 0–40 °C.

Všeobecná poznámka k bateriím

NEBEZPEČÍ

Baterie dodané společností Lenovo k vašemu produktu byly testovány z hlediska kompatibility a měly by být nahrazeny pouze schválenými bateriemi. Na jinou baterii než na baterii určenou společností Lenovo, ani na baterii rozebranou či upravenou se záruka nevztahuje.

Hrubá nebo nesprávná manipulace s baterií může mít za následek její přehřátí, únik tekutiny nebo výbuch. Abyste se vyhnuli zranění, dodržujte následující pravidla:

- Baterii neotevírejte, nerozebírejte ani se ji nepokoušejte opravit.
- Baterii neprorážejte ani nedrťte.
- Baterii nezkratujte a braňte jejímu styku s vodou nebo jinými tekutinami.
- Baterii ponechávejte mimo dosah dětí.
- Baterii chraňte před ohněm.
- Neponechávejte akumulátor v prostředí s extrémně vysokými teplotami ani v prostředí s extrémně nízkým tlakem vzduchu.
- Je-li baterie poškozena, zjistíte, že teče nebo že se na kontaktech usazuje cizí materiál, přestaňte ji používat. Doporučujeme baterie přibližně jednou za tři měsíce nabít, aby nedošlo k přílišnému nabití.
- Baterii nevyhazujte do odpadu, který je vyvážen na skládku. Při likvidaci baterie dodržujte místní zákony a předpisy.

Upozornění na vestavěné dobíjecí baterie

NEBEZPEČÍ

- Vnitřní dobíjecí lithiové baterie nevyměňujte.
- Jejich výměnu může provést pouze specializovaný servis nebo technik autorizovaný společností Lenovo.
- Baterii nabíjejte pouze podle pokynů v dodané dokumentaci.
- Specializované servisy nebo technici s autorizací od společnosti Lenovo recyklují baterie Lenovo v souladu s místními zákony a nařízeními.

Danish

Sikkerhedsoplysninger

Produktet kan anvendes i temperaturer mellem 0 °C og 40 °C.

Generel bemærkning om batterier

FARE!

De batterier, der leveres af Lenovo til brug i produktet, er testet for kompatibilitet og må kun udskiftes med godkendte dele. Bortset fra det batteri, der er angivet af Lenovo, er batterier, der er blevet ændret eller skilt ad, ikke dækket af garantien.

Forkert behandling af batteriet kan medføre overophedning, lækage eller eksplosion. Gør følgende for at undgå mulige skader:

- Du må ikke åbne, forsøge at reparere eller efterse et batteri.
- Du må ikke knuse eller punktere batteriet.
- Du må ikke kortslutte batteriet eller udsætte det for vand eller andre væsker.
- Hold batteriet væk fra børn.
- Hold batteriet væk fra åben ild.
- Du må ikke efterlade batteriet i et miljø med ekstremt høj temperatur eller et ekstremt lavt lufttryk.
- Stop brugen af batteriet, hvis det er ødelagt, hvis du lægger mærke til noget udslip, eller hvis der opbygges fremmedlegemer på batteriets kontakter. Vi anbefaler, at batterierne oplades ca. én gang hver tredje måned for at forhindre overopladning.
- Læg ikke batteriet i affald, der smides i affaldsdepoter. Gældende love og miljøbestemmelser skal overholdes, når batteriet kasseres. Spørg kommunens tekniske forvaltning (miljøafdelingen).

Bemærkning om indbygget genopladeligt batteri

FARE!

- Du må ikke udskifte de interne genopladelige lithium-batterier.
- Udskiftning af batteriet skal udføres af et værksted eller en tekniker, der er godkendt af Lenovo.
- Du må kun oplade batteriet i henhold til vejledningen i produktdokumentationen.
- Værksteder eller teknikere, der er godkendt af Lenovo, genbruger Lenovo-batterier i overensstemmelse med lokale love og bestemmelser.

Dutch

Veiligheidsvoorschriften

De bedrijfstemperatuur van het product ligt tussen 0 °C en 40 °C.

Algemene kennisgeving over de batterij

GEVAAR

De batterijen die door Lenovo voor uw product worden geleverd, zijn getest op compatibiliteit en mogen alleen worden vervangen door goedgekeurde onderdelen. Batterijen die niet door Lenovo worden aanbevolen, die uit elkaar zijn gehaald of die zijn gewijzigd, vallen niet onder de garantie.

Verkeerd gebruik of verkeerde hantering van de batterij kan leiden tot een oververhitting, lekkage van vloeistof of een explosie. Om mogelijk letsel te voorkomen, doet u het volgende:

- Open en demonteer de batterij niet en probeer hem niet te repareren.
- Plet of doorboor de batterij niet.
- Zorg dat er geen kortsluiting in de batterij optreedt en stel de batterij niet bloot aan water of andere vloeistoffen.
- Houd de batterij uit de buurt van kinderen.
- Houd de batterij uit de buurt van open vuur.
- Laat de batterij niet achter in een omgeving met zeer hoge temperatuur of in een omgeving met extreem lage luchtdruk.
- Staak het gebruik van de batterij als deze is beschadigd of als u ontdekt dat er vloeistof of opgehoopt onbekend materiaal op de uiteinden van de batterij zit. Om te voorkomen dat de batterijen worden overladen, is het aan te bevelen deze ongeveer elke drie maanden op te laden.
- Gooi de batterij niet bij het normale huisvuil weg. Behandel oude batterijen als klein chemisch afval.

Kennisgeving voor ingebouwde oplaadbare batterijen

GEVAAR

- Probeer niet zelf de oplaadbare interne lithiumbatterijen te vervangen.
- Het vervangen van de interne batterij moeten worden uitgevoerd door een reparatiebedrijf dat door Lenovo is geautoriseerd.
- Laad de batterij uitsluitend op volgens de instructies in de productdocumentatie.
- Deze door Lenovo geautoriseerde bedrijven recyclen Lenovo-batterijen volgens de plaatselijke wet- en regelgeving.

Finnish

Turvaohjeet

Tuotteen käyttölämpötila on 0–40 °C.

Akkuihin liittyvä yleinen turvaohje

VAARA

Lenovon tuotteen mukana toimittamat akut on testattu yhteensopivuuden varmistamiseksi, ja ne saa vaihtaa vain hyväksyttyihin osiin. Takuu ei koske muuta kuin Lenovon nimeämää akkua eikä osiin purettua tai muutettua akkua.

Väärinkäyttö saattaa aiheuttaa akun ylikuumenemisen tai räjähtämisen tai akkunesteen vuotamisen. Voit vähentää onnettomuusriskiä seuraavasti:

- Älä avaa, pura tai huolla akkua.
- Älä litistä akkua tai tee siihen reikiä.
- Älä aiheuta akkuun oikosulkua tai anna sen joutua kosketuksiin veden tai muiden nesteiden kanssa.
- Säilytä akkua lasten ulottumattomissa.
- Älä vie akkua tulen lähelle.
- Älä jätä akkua ympäristöön, jossa on erittäin korkea lämpötila tai hyvin pieni ilmanpaine.
- Lopeta akun käyttö, jos akku on vaurioitunut tai jos huomaat sen vuotavan taikka jos akun liittimiin kertyy vieraita aineita. Akut on suositeltavaa ladata noin kolmen kuukauden välein, jotta ne eivät ylipurkaudu.
- Älä jätä akkua jäteastiaan, joka tyhjennetään kaatopaikalle. Hävitä akku ongelmajätteistä säädettyjen lakien ja viranomaismääräysten mukaisesti.

Sisäistä akkua koskeva huomautus

VAARA

- Älä yritä vaihtaa sisäisiä ladattavia litium-akkuja.
- Akun saa vaihtaa vain Lenovon hyväksymä huoltoliike tai huoltohenkilö.
- Lataa akku vain tuotteen käyttöohjeissa suositeltulla tavalla.
- Lenovon hyväksymät huoltoliikkeet tai huoltohenkilöt kierrättävät Lenovo-akut paikallisten lakien ja säännösten mukaisesti.

French

Consignes de sécurité

La température de fonctionnement pour le produit doit être comprise entre 0 °C et 40 °C.

Remarque générale sur la batterie

DANGER

La compatibilité des piles fournies par Lenovo en vue d'être utilisées avec votre produit a été testée. Ces piles doivent être uniquement remplacées par des composants agréés. À l'exception de la batterie spécifiée par Lenovo, une batterie démontée ou modifiée n'est pas couverte par la garantie.

Un mauvais traitement ou une mauvaise utilisation de la batterie peut entraîner une surchauffe, une fuite de liquide ou une explosion. Pour éviter tout risque de blessure, procédez comme suit :

- Ne tentez jamais d'ouvrir, de démonter ou de réparer une batterie.
- Ne tentez pas d'écraser ou de perforer la batterie.
- Ne mettez pas la batterie en court-circuit et ne l'exposez pas à l'eau ou à tout autre liquide.
- Tenez les enfants éloignés de la batterie.
- N'exposez pas la batterie au feu.
- Ne laissez pas la batterie dans un environnement à température extrêmement élevée ou dans un environnement à pression atmosphérique extrêmement faible.
- Arrêtez d'utiliser la batterie si elle est endommagée ou si vous remarquez qu'elle se décharge ou que des matériaux étrangers s'accumulent sur les plombs d'accus. Il est conseillé de charger les batteries environ une fois tous les trois mois pour éviter tout risque de charge excessive.
- Ne jetez pas la batterie à la poubelle ou à la décharge. Pour sa mise au rebut, reportez-vous aux lois ou réglementations en vigueur.

Consignes relatives aux batteries rechargeables intégrées

DANGER

- Ne tentez pas de remplacer les batteries internes au lithium rechargeables.
- Le remplacement de la batterie doit être réalisé par un service de réparation ou un technicien Lenovo agréé.
- Rechargez uniquement la batterie en vous conformant strictement aux instructions fournies dans la documentation du produit.
- Les services de réparation et les techniciens Lenovo agréés recyclent les batteries conformément aux lois et réglementations du pays.

German

Sicherheitshinweise

Der Betriebstemperaturbereich für das Produkt liegt zwischen 0 °C und 40 °C.

Allgemeiner Hinweis zum Akku

GEFAHR

Batterien und Akkus, die im Lieferumfang des Lenovo Produkts enthalten sind, wurden auf Kompatibilität getestet und sollten nur durch von Lenovo zugelassene Komponenten ersetzt werden. Außer dem von Lenovo angegebenen Akku ist ein zerlegter oder veränderter Akku von der Garantie ausgeschlossen.

Ein Missbrauch des Akkus oder ein fehlerhafter Umgang damit kann zu einer Explosion des Akkus oder einem Flüssigkeitsaustritt aus dem Akku führen. Gehen Sie wie folgt vor, um mögliche Verletzungen zu vermeiden:

- Öffnen, zerlegen oder warten Sie keinen Akku.
- Bohren Sie den Akku nicht an und beschädigen Sie ihn in keiner anderen Weise.
- Schließen Sie den Akku nicht kurz und schützen Sie ihn vor Feuchtigkeit und Nässe.
- Den Akku vor Kindern fernhalten.
- Den Akku vor Feuer schützen.
- Bewahren Sie den Akku nicht in Umgebungen mit sehr hohen Temperaturen oder extrem niedrigem Luftdruck auf.
- Verwenden Sie den Akku nicht, wenn er beschädigt ist oder sich selbständig entlädt oder wenn sich an den Kontakten des Akkus Korrosionsmaterial ablagert. Es wird empfohlen, die Akkus etwa alle drei Monate einmal aufzuladen, um eine Überladung zu verhindern.
- Den Akku nicht im Hausmüll entsorgen. Beachten Sie bei der Entsorgung des Akkus die örtlichen Gesetze und Richtlinien.

Hinweise zu integrierten wiederaufladbaren Akkus

GEFAHR

- Versuchen Sie nicht, die internen wiederaufladbaren Lithiumionenakkus auszutauschen.
- Der Austausch des Akkus muss durch eine von Lenovo autorisierte Reparaturwerkstatt oder Fachkraft durchgeführt werden.
- Befolgen Sie beim Aufladen des Akkus genau die Anweisungen in der Produktdokumentation.
- Von Lenovo autorisierte Werkstätten oder Fachkräfte entsorgen Lenovo-Batterien gemäß den örtlichen Gesetzen und Richtlinien.

Greek

Πληροφορίες σχετικά με την ασφάλεια

Το εύρος θερμοκρασιών λειτουργίας για το προϊόν κυμαίνεται μεταξύ 0 °C και 40 °C.

Γενική δήλωση σχετικά με την μπαταρία

ΚΙΝΔΥΝΟΣ

Οι μπαταρίες που παρέχονται από την Lenovo για χρήση με το προϊόν σας έχουν υποβληθεί σε δοκιμές συμβατότητας και πρέπει να αντικαθίστανται μόνο με εγκεκριμένα εξαρτήματα. Εκτός από την μπαταρία που ορίζεται από τη Lenovo, μια μπαταρία που έχει αποσυναρμολογηθεί ή τροποποιηθεί δεν καλύπτεται από την εγγύηση.

Σε περίπτωση κακομεταχείρισης ή εσφαλμένης χρήσης της μπαταρίας μπορεί να προκληθεί υπερθέρμανση, διαρροή υγρού ή έκρηξη. Για να αποφύγετε τυχόν τραυματισμό, κάντε τα εξής:

- Μην ανοίγετε, αποσυναρμολογείτε ή επισκευάζετε την μπαταρία.
- Μην συνθλίβετε ή τρυπάτε την μπαταρία.
- Μην βραχυκυκλώνετε την μπαταρία και μην την εκθέτετε σε νερό ή άλλα υγρά.
- Διατηρείτε την μπαταρία μακριά από παιδιά.
- Διατηρείτε την μπαταρία μακριά από φωτιά.
- Μην αφήνετε την μπαταρία σε περιβάλλον με υπερβολικά υψηλή θερμοκρασία ή σε περιβάλλον με υπερβολικά χαμηλή ατμοσφαιρική πίεση.
- Διακόψτε τη χρήση της μπαταρίας αν έχει υποστεί βλάβη ή αν παρατηρήσετε οποιαδήποτε διαρροή ή συσσώρευση υλικών στους πόλους της. Συνιστούμε οι μπαταρίες να φορτίζονται περίπου μία φορά κάθε τρεις μήνες, ώστε να αποφεύγεται η υπερφόρτιση.
- Μην πετάτε την μπαταρία σε απορρίμματα που καταλήγουν σε χωματερές. Η απόρριψη της μπαταρίας πρέπει να γίνεται σύμφωνα με τους τοπικούς νόμους ή κανονισμούς.

Δήλωση σχετικά με τις ενσωματωμένες επαναφορτιζόμενες μπαταρίες

ΚΙΝΔΥΝΟΣ

- Μην επιχειρείτε να αντικαταστήσετε τις εσωτερικές επαναφορτιζόμενες μπαταρίες λιθίου.
- Η αντικατάσταση της μπαταρίας πρέπει να γίνεται από εξουσιοδοτημένο κέντρο επισκευών της Lenovo ή από εξουσιοδοτημένο τεχνικό.
- Η επαναφόρτιση της μπαταρίας πρέπει να γίνεται μόνο σύμφωνα με τις οδηγίες που περιλαμβάνονται στην τεκμηρίωση του προϊόντος.
- Τα εξουσιοδοτημένα κέντρα επισκευών ή οι τεχνικοί της Lenovo ανακυκλώνουν τις μπαταρίες Lenovo σύμφωνα με τους νόμους και τους κανονισμούς που ισχύουν τοπικά.

Hungarian

Biztonsági információk

A termék működési hőmérséklete 0°C (32°F) és 40°C (104°F) között van.

Akkumulátorral kapcsolatos általános megjegyzés

VESZÉLY!

A Lenovo által szállított akkumulátorokat kompatibilitási vizsgálatnak vetették alá, ezért csak jóváhagyott alkatrészre szabad lecserélni őket. A jótállás nem vonatkozik szétszerelt vagy módosított akkumulátorokra (kivéve a Lenovo által meghatározott akkumulátorokat).

Az akkumulátor helytelen kezelése vagy használata túlmelegedést, szivárgást vagy robbanást okozhat. Az esetleges sérülések elkerülése érdekében tegye a következőket:

- Ne nyissa fel, ne szerelje szét, és ne próbálja megjavítani az akkumulátort.
- Ne törje össze, és ne lyukassza ki az akkumulátort.
- Ne zárja rövidre az akkumulátort, és óvja a víztől és a folyadékoktól.
- Tartsa távol a gyermekektől az akkumulátort.
- Az akkumulátort tartsa távol a tűztől.
- Ne hagyja az akkumulátort nagyon meleg vagy nagyon alacsony légnyomású környezetben.
- Ha az akkumulátor sérült, vagy ha az akkumulátor kivezetésein szivárgást, illetve idegen anyag lerakódását észleli, akkor ne használja tovább az akkumulátort. A túltöltés elkerülése érdekében az akkumulátorokat érdemes három havonta egyszer feltölteni.
- Ne dobja az akkumulátort szeméttelepre kerülő szemétbe. Amikor az akkumulátort kidobja, a helyi törvények vagy rendelkezések szerint járjon el.

Beépített, újratölthető akkumulátorokkal kapcsolatos megjegyzés

VESZÉLY!

- Ne cserélje ki a beépített lítiumakkumulátorokat.
- Az akkumulátor cseréjét a Lenovo által jóváhagyott szervíznek vagy szakembernek kell végeznie.
- Kizárólag a termékleírásban megadott utasításoknak megfelelően töltse újra az akkumulátort.
- A Lenovo által jóváhagyott szervizek vagy szakemberek a helyi törvények és előírások szerint újrahasznosítják a Lenovo-akkumulátorokat.

Italian

Informazioni sulla sicurezza

La temperatura di funzionamento del prodotto deve essere compresa tra 0 °C e 40 °C.

Informazioni generali sulle batterie

PERICOLO

Le batterie fornite da Lenovo da utilizzare con il prodotto acquistato sono state testate per la compatibilità e devono essere sostituite solo con parti approvate. Fatta eccezione per la batteria specificata da Lenovo, una batteria disassemblata o modificata non è coperta da garanzia.

Un errato utilizzo della batteria potrebbe causarne il surriscaldamento, una perdita di liquido o un'esplosione. Per evitare possibili lesioni, procedere come segue:

- Non aprire, disassemblare o riparare la batteria.
- Non rompere o perforare la batteria.
- Non provocare cortocircuiti della batteria né esporla a sostanze liquide.
- Tenere la batteria lontano dalla portata dei bambini.
- Non tenere le batterie in prossimità del fuoco.
- Non lasciare la batteria in un ambiente a temperatura estremamente elevata oppure in un ambiente con pressione dell'aria estremamente bassa.
- Non utilizzare la batteria se è danneggiata o se si nota la fuoriuscita di eventuali materiali sui morsetti della batteria. Per impedire che si carichino eccessivamente, si consiglia di caricare le batterie ogni tre mesi.
- Non gettare le batterie nella spazzatura. Le batterie vanno smaltite secondo le normative e i regolamenti locali.

Informazioni sulla batteria ricaricabile incorporata

PERICOLO

- Non tentare di sostituire le batterie al litio ricaricabili interne.
- La sostituzione della batteria deve essere eseguita da un centro riparazioni o da un tecnico autorizzato Lenovo.
- Ricaricare la batteria solo secondo le istruzioni fornite nella documentazione del prodotto.
- Il centro riparazioni o il tecnico autorizzato Lenovo ricicla le batterie in base alle normative e alle disposizioni di legge locali.

Japanese

安全について

製品の可動温度は 0°C (32°F) ～ 40°C (104°F) です。

バッテリーに関する一般的な注意事項

危険

製品のバッテリーは、互換性テストが実施されており、交換する場合は、認可部品と交換する必要があります。Lenovo が指定するもの以外のバッテリー、または分解、改造しているバッテリーは、安全性は保証できません。

バッテリーを乱用したり誤操作を行うと、過熱、液漏れ、破裂を起こすことがあります。事故を避けるために、次のことを守ってください。

- バッテリーを開けたり、分解したり、保守しないでください。
- バッテリーをぶつけたり、穴を開けたりしないでください。
- バッテリーをショートさせたり、水やその他の液体をかけないでください。
- バッテリーをお子様の手の届くところに置かないでください。
- バッテリーを火気に近づけないでください。
- 極端に高温の環境または、極端に低気圧の環境にバッテリーを放置しないでください。
- バッテリーが損傷した場合、または放電やバッテリー端子に異物の堆積を認めた場合は、使用を中止してください。過充電を防ぐために、約 3 か月に 1 回の充電をお勧めします。
- ごみ廃棄場で処分されるごみの中にバッテリーを捨てないでください。バッテリーを処分する場合は、現地の法律または規則に従ってください。

内蔵型充電式バッテリーに関する注意事項

危険

- 内蔵型充電式リチウム電池を交換しないでください。
- バッテリーの交換は、Lenovo 認定の修理施設または技術担当者が行う必要があります。
- バッテリーを充電する場合は、製品の説明資料の記載通りに、正確に実施してください。
- Lenovo 認定の修理施設または Lenovo 認定技術担当者は、地域法および現地の規制に従って Lenovo バッテリーのリサイクルを実施します。

Korean

안전 정보

제품의 작동 온도 범위는 0°C(32°F)~40°C(104°F)입니다.

배터리 사용에 관한 일반 사항

위험

Lenovo 에서 제공하는 배터리는 각 제품에 대한 호환성 검사를 마쳤으며, 정품 배터리로만 교체할 수 있습니다. Lenovo 에서 지정한 배터리만 보증되며, 분해되거나 수리된 배터리는 보증에서 제외됩니다.

배터리를 오남용할 경우, 배터리가 과열되거나 누액 또는 폭발이 발생할 수 있습니다. 사고를 방지하려면 다음을 준수하십시오.

- 배터리를 열거나 분해 또는 수리하지 마십시오.
- 배터리에 충격을 가하거나 구멍을 내지 마십시오.
- 배터리를 단락하거나 물 또는 기타 액체에 노출하지 마십시오.
- 배터리를 어린이의 손이 닿지 않는 곳에 보관하십시오.
- 화기에 가까이 두지 마십시오.
- 배터리를 온도가 매우 높은 환경이나 기압이 극히 낮은 환경에 두지 마십시오.
- 배터리가 손상되었거나 방전된 경우 또는 단자에 이물질이 묻어 있는 경우, 배터리의 사용을 중지하십시오. 과방전을 방지하기 위해 석 달에 한 번 정도 배터리를 충전할 것을 권장합니다.
- 배터리를 매립하여 폐기하지 마십시오. 배터리를 폐기할 때는 해당 지역의 관련 법률 및 규정을 따르십시오.

충전식 내장 배터리 주의 사항

위험

- 충전식 내장 리튬 배터리를 교체하지 마십시오.
- 배터리는 Lenovo 공인 수리점 또는 기술자가 교체해야 합니다.
- 배터리를 충전할 때는 제품 설명서에 명시된 지시 사항을 엄격히 준수하십시오.
- Lenovo 공인 수리점 또는 기술자는 현지 법률 및 규정에 따라 Lenovo 배터리를 재활용합니다.

Norwegian

Sikkerhetsinformasjon

Driftstemperaturområdet for produktet er mellom 0 °C (32 °F) og 40 °C (104 °F).

Generell merknad om batteri

FARE

Batterier som leveres av Lenovo til bruk i produktet, er kompatibilitetstestet og må bare byttes ut med deler som er godkjent. Med unntak av batteriet som er oppgitt av Lenovo, dekker ikke garantien batterier som er demontert eller endret.

Feil bruk eller håndtering av batteriet kan føre til overoppheting, utsiving av væske eller eksplosjon. Slik unngår du skade:

- Du må aldri forsøke å åpne, ta fra hverandre eller reparere batterier.
- Ikke knus eller punkter batteriet.
- Ikke kortslutt batteriet eller la det bli vått.
- Hold batteriet utilgjengelig for barn.
- Hold batteriet borte fra ild.
- Ikke la batteriet ligge i et miljø med ekstremt høy temperatur eller i et ekstremt lavt lufttrykk.
- Slutt å bruke batteriet hvis det er skadet, eller hvis det lekker eller danner seg avleiringer på batterikontaktene. Vi anbefaler at du lader batteriene omtrent én gang hver tredje måned for å unngå fullstendig utlading.
- Ikke kast batteriet som vanlig avfall. Lever det til forhandleren, på en miljøstasjon eller ved et mottak for spesialavfall.

Merknad for innebygd oppladbart batteri

FARE

- Ikke forsøk å bytte ut de interneoppladbare litium-batteriene.
- Utskiftning av batteriet må utføres av et autorisert Lenovo-servicesenter eller en Lenovo-godkjent tekniker.
- Lad batteriet kun i henhold til instruksjonene i produktdokumentasjonen.
- Autoriserte Lenovo-servicesentre eller teknikere resirkulerer Lenovo-batterier i henhold til lokale lover og forskrifter.

Polish

Informacje dotyczące bezpieczeństwa

Temperatura otoczenia dla produktu wynosi między 0°C (32°F) a 40°C (104°F).

Ogólne informacje o akumulatorze

NIEBEZPIECZEŃSTWO

Akumulatory dostarczane przez Lenovo przeznaczone do tego produktu zostały przetestowane w zakresie kompatybilności i mogą być zastąpione jedynie przez części zatwierdzone do wymiany. Z wyjątkiem akumulatora określonego przez firmę Lenovo, zdemontowany lub zmodyfikowany akumulator, nie jest objęty gwarancją.

Nieprawidłowe użytkowanie akumulatora może doprowadzić do przegrzania, wycieku płynu lub wybuchu. Aby uniknąć możliwych obrażeń:

- Nie otwieraj, nie rozmontowuj ani nie serwisuj żadnego akumulatora.
- Nie wolno zgniatać ani przebijać akumulatora.
- Nie wolno zwierać akumulatora ani wystawiać go na działanie wody lub innych płynów.
- Akumulatory należy trzymać z dala od dzieci.
- Nie należy wystawiać akumulatora na działanie ognia.
- Nie wolno zostawiać akumulatora w miejscu, gdzie panuje bardzo wysoka temperatura lub skrajnie niskie ciśnienie powietrza.
- Należy zaprzestać używania akumulatora, jeśli uległ uszkodzeniu lub jeśli pojawił się na nim wyciek lub osad. Zaleca się ładowanie akumulatorów co trzy miesiące w celu uniknięcia nadmiernego rozładowania.
- Nie należy wyrzucać akumulatora do śmieci, które są wywożone na wysypisko. Podczas utylizacji akumulatora należy postępować zgodnie z miejscowymi przepisami.

Uwaga dotycząca wbudowanych akumulatorów

NIEBEZPIECZEŃSTWO

- Nie wolno wymieniać wewnętrznych akumulatorów litowo-jonowych.
- Akumulator może wymienić wyłącznie punkt serwisowy lub personel techniczny autoryzowany przez Lenovo.
- Akumulator należy ładować ponownie ściśle według instrukcji zawartych w dokumentacji produktu.
- Punkty serwisowe lub personel techniczny autoryzowane przez Lenovo poddają akumulatory przetwarzaniu wtórnemu zgodnie z lokalnymi przepisami.

Portuguese

Informações de segurança

O intervalo de temperatura de funcionamento do produto é de 0 °C (32 °F) a 40 °C (104 °F).

Aviso geral sobre a bateria

PERIGO

As baterias fornecidas pela Lenovo para utilização com o produto foram testadas quanto à compatibilidade e só devem ser substituídas por peças aprovadas. Com exceção da bateria especificada pela Lenovo, a garantia não cobre baterias desmontadas nem modificadas.

A utilização abusiva ou o manuseamento incorreto da bateria pode causar sobreaquecimento, derramamento de líquido ou explosão. Para evitar eventuais lesões, execute o seguinte procedimento:

- Não abra, não desmonte nem repare a bateria.
- Não esmague nem perfure a bateria.
- Não deixe que a bateria entre em curto-circuito nem a exponha ao contacto com água ou outros líquidos.
- Mantenha a bateria afastada das crianças.
- Mantenha a bateria afastada de fontes de calor.
- Não deixe a bateria num ambiente com temperatura extremamente elevada ou com pressão de ar extremamente baixa.
- Pare de utilizar a bateria se esta estiver danificada ou se verificar qualquer descarregamento ou a acumulação de materiais estranhos nos condutores da mesma. É recomendado o carregamento das baterias de três em três meses para evitar a sobrecarga das mesmas.
- Não coloque a bateria em contentores de lixo que se destinem a aterros sanitários. Deite fora a bateria de acordo com as leis ou regulamentações locais.

Aviso de bateria recarregável incorporada

PERIGO

- Não tente substituir as baterias de lítio recarregáveis internas.
- A substituição da bateria tem de ser realizada por uma instalação de reparação autorizada da Lenovo ou por um técnico autorizado da Lenovo.
- Recarregue a bateria exclusivamente de acordo com as instruções incluídas na documentação do produto.
- As instalações de reparação ou os técnicos autorizados da Lenovo reciclam baterias Lenovo de acordo com as leis e os regulamentos legais.

Romanian

Informații privind măsurile de siguranță

Intervalul temperaturii de funcționare pentru produs este între 0 °C și 40 °C.

Notificare generală privind bateria

PERICOL

Bateriile furnizate de Lenovo pentru produsul dumneavoastră au fost testate în ceea ce privește compatibilitatea și trebuie să fie înlocuite numai cu părți componente aprobate. Cu excepția bateriei specificate de Lenovo, o baterie demontată sau modificată nu este acoperită de garanție.

Folosirea sau manipularea necorespunzătoare a bateriei poate duce la supraîncălzirea acesteia, la scurgerea lichidului sau la explozie. Pentru a evita accidentele, procedați după cum urmează:

- Nu desfaceți, nu demontați și nu reparați bateria.
- Nu striviți și nu înțepați bateria.
- Nu scurtcircuitați bateria și nu o expuneți la contactul cu apa sau alte lichide.
- Țineți bateria la distanță de copii.
- Țineți bateria la distanță de foc.
- Nu lăsați bateria într-un mediu cu temperatură extrem de ridicată sau într-un mediu cu presiune atmosferică extrem de scăzută.
- Încetați utilizarea bateriei dacă aceasta este deteriorată sau dacă observați scurgeri sau acumulări de materiale străine pe contactele bateriei. Pentru a preveni supraîncărcarea bateriilor, recomandăm încărcarea acestora în medie o dată la trei luni.
- Nu aruncați bateria într-un tomberon al cărui conținut este transportat la groapa de gunoi. Atunci când aruncați o baterie, respectați legile sau regulamentele locale.

Avertisment privind bateria reîncărcabilă încorporată

PERICOL

- Nu încercați să înlocuiți bateriile reîncărcabile interne cu litiu.
- Înlocuirea bateriei trebuie efectuată de către o unitate de service autorizată de Lenovo sau de către un tehnician.
- La reîncărcarea bateriei respectați cu strictețe instrucțiunile din documentația produsului.
- Unitățile de service autorizate de Lenovo sau tehnicienii autorizați de Lenovo reciclează bateriile Lenovo conform legilor și reglementărilor locale.

Russian

Информация по технике безопасности

Рабочий диапазон температур для продукта — от 0 °C (32 °F) до 40 °C (104 °F).

Общее замечание об аккумуляторах

ОПАСНО

Аккумуляторы, поставляемые Lenovo для использования в вашем компьютере, проверены на совместимость, и заменять их следует только на такие же или другие источники питания, одобренные Lenovo. Действие гарантии распространяется только на аккумуляторы, входящие в список, составленный Lenovo. На разобранные и модифицированные аккумуляторы действие гарантии не распространяется.

В результате неправильного использования аккумулятор может перегреться, может произойти утечка жидкости или взрыв. Во избежание возможных травм соблюдайте указанные ниже инструкции.

- Не вскрывайте, не разбирайте и не обслуживайте аккумулятор.
- Не разбивайте и не протыкайте аккумулятор.
- Не допускайте короткого замыкания аккумулятора и не допускайте контакта с водой и другими жидкостями.
- Храните аккумулятор вдали от детей.
- Храните аккумулятор вдали от источников огня.
- Не оставляйте аккумулятор в средах с чрезмерно высокой температурой или чрезмерно низким атмосферным давлением.
- Если аккумулятор поврежден или вы заметили выброс из него каких-либо веществ или отложение посторонних материалов на контактах, прекратите пользоваться им. Для предотвращения перезаряда аккумулятора мы рекомендуем заряжать его примерно один раз в три месяца.
- Не выбрасывайте аккумулятор в мусорный ящик, предназначенный для отправки на свалку. При утилизации аккумулятора соблюдайте местные законы и правила.

Замечание по встроенному аккумулятору

ОПАСНО

- Не пытайтесь заменять встроенные литиевые аккумуляторы.
- Замена батарейки должна выполняться авторизованным центром обслуживания или уполномоченным специалистом Lenovo.
- Зарядку аккумулятора следует производить строго в соответствии с прилагаемой к нему инструкций.
- Авторизованные компанией Lenovo центры и специалисты осуществляют утилизацию аккумуляторов Lenovo согласно требованиям законов и нормативных предписаний.

Slovak

Bezpečnostné informácie

Prevádzková teplota produktu je 0 °C až 40 °C.

Všeobecné upozornenie týkajúce sa batérie

NEBEZPEČENSTVO

Kompatibilita batérií dodaných spoločnosťou Lenovo na použitie s vaším produktom bola overená. Tieto batérie vymieňajte len za schválené batérie od spoločnosti Lenovo. Záruka sa nevzťahuje na batérie, ktoré boli rozoberané alebo upravované, okrem batérií, ktoré sú špecifikované spoločnosťou Lenovo.

Nesprávne používanie batérie môže spôsobiť prehriatie, vytečenie tekutiny alebo výbuch. Dodržiavajte nasledujúce pokyny, aby ste predišli možným zraneniam:

- Žiadnu batériu neotvárajte, nerozoberajte ani neopravujte.
- Batériu nestláčajte ani neprepichujte.
- Batériu neskratujte a nevystavujte ju vode ani iným tekutinám.
- Batériu uchovávajte mimo dosahu detí.
- Batériu nehádžte do ohňa.
- Nenechávajte batériu v prostredí s mimoriadne vysokou teplotou ani v prostredí s mimoriadne nízkym tlakom vzduchu.
- Ak je batéria poškodená alebo vytečená, alebo ak na kontaktoch batérie objavíte stopy po cudzích materiáloch, prestaňte ju používať. Batérie odporúčame nabíjať približne po každých troch mesiacoch, aby sa predišlo ich nadmernému nabitiu.
- Batériu nevyhadzujte do komunálneho odpadu, ktorý sa vynáša na skládky. Pri likvidácii batérie postupujte v súlade v miestnymi zákonmi a smernicami.

Poznámka o vstavaných nabíjateľných batériách

NEBEZPEČENSTVO

- Nepokúšajte sa vymeniť interné nabíjateľné lítiové batérie.
- Výmenu batérie musí vykonať opravárenské stredisko autorizované spoločnosťou Lenovo alebo technik autorizovaný spoločnosťou Lenovo.
- Batériu nabíjajte presne podľa návodu v dokumentácii produktu.
- Opravárenské strediská alebo technici autorizovaní spoločnosťou Lenovo recyklujú batérie Lenovo v súlade s miestnymi zákonmi a predpismi.

Slovenian

Varnostne informacije

Razpon obratovalne temperature za izdelek je med 0 °C (32 °F) in 40 °C (104 °F).

Splošno obvestilo o bateriji

NEVARNOST

Baterije, ki jih skupaj z izdelkom dobavi Lenovo, so preizkušene na združljivost, zato jih nadomestite izključno z odobrenimi deli. Razen za baterije, ki jih navede Lenovo, garancija ne velja za baterije, ki so razstavljene ali spremenjene.

Zloraba baterije ali napačno ravnanje z njo lahko povzroči pregrevanje, puščanje tekočin ali eksplozijo. Naredite naslednje, da se izognete morebitnim telesnim poškodbam:

- Baterij ne odpirajte, razstavljajte ali popravljajte.
- Baterije ne zdrobite ali preluknjajte.
- Pazite, da v bateriji ne pride do kratkega stika, in je ne izpostavljajte vodi ali drugim tekočinam.
- Baterijo hranite zunaj dosega otrok.
- Baterije ne približujte ognju.
- Baterije ne puščajte v okolju z izjemno visoko temperaturo ali v okolju z izjemno nizkim tlakom.
- Če je baterija poškodovana ali če opazite kakršno koli izločanje iz baterije ali neznane snovi na stikih baterije, jo prenehajte uporabljati. Priporočamo, da baterije napolnite vsake tri mesece in tako preprečite čezmerno polnjenje.
- Baterije ne zavrzite med smeti, ki jih odvažajo na deponije. Ko zavržete baterijo, upoštevajte lokalno zakonodajo ali predpise.

Obvestilo o vgrajenih baterijah za ponovno polnjenje

NEVARNOST

- Ne poskušajte zamenjati notranjih litijevih baterij za ponovno polnjenje.
- Baterijo mora zamenjati pooblaščeni serviser ali tehnik družbe Lenovo.
- Pri polnjenju baterij dosledno upoštevajte navodila, ki so del dokumentacije izdelka.
- Pooblaščeni serviserji in tehniki družbe Lenovo reciklirajo baterije v skladu z lokalno zakonodajo in predpisi.

Spanish

Información de seguridad

El intervalo de temperatura de funcionamiento del producto está entre los 0 °C (32 °F) y 40 °C (104 °F).

Aviso general sobre la batería

PELIGRO

La compatibilidad de las baterías proporcionadas por Lenovo para este producto ha sido probadas y solo se deben sustituir por componentes aprobados. La garantía no cubre ninguna batería desmontada o modificada, con excepción de las baterías especificadas por Lenovo.

El trato o uso incorrecto de la batería puede provocar su sobrecalentamiento, pérdida de líquido o una explosión. Para evitar posibles daños, haga lo siguiente:

- No abra, desarme ni mantenga ninguna batería.
- No aplaste ni perfore la batería.
- No provoque un cortocircuito a la batería ni la exponga a agua ni a otros líquidos.
- Mantenga la batería alejada de los niños.
- Mantenga la batería alejada del fuego.
- No deje la batería en un entorno con temperatura extremadamente alta o en un entorno con presión de aire extremadamente baja.
- Deje de utilizar la batería si está dañada, o si observa alguna descarga o la creación de materiales extraños en los cables de la batería. Recomendamos que las baterías se carguen una vez cada tres meses para evitar su sobrecarga.
- No ponga la batería en un contenedor de basura para su evacuación en un vertedero. Cuando deseche la batería, cumpla con las leyes o las disposiciones locales.

Aviso sobre la batería recargable incorporada

PELIGRO

- No intente cambiar las baterías internas de litio recargables.
- El reemplazo de la batería debe realizarlo un servicio de reparaciones autorizado por Lenovo o un técnico autorizado por Lenovo.
- Recargue el paquete de baterías únicamente según las instrucciones incluidas en la documentación del producto.
- Los servicios de reparaciones autorizados por Lenovo reciclan las baterías de Lenovo según las leyes y normas locales.

Swedish

Säkerhets- information

Drifttemperaturen för produkten är 0–40 °C.

Allmän information om batterier

FARA

De batterier som Lenovo levererar för användning med produkten har testats för att vara kompatibla och bör därför bara ersättas med godkända reservdelar. Garantin gäller inte för andra batterier än det batteri som Lenovo har specificerat och inte heller för batterier som tagits isär eller ändrats.

Oförsiktig eller vårdslös hantering av batteriet kan orsaka överhettning, vätskeläckage eller explosion. Undvik eventuella skador genom att göra följande:

- Försök aldrig öppna, plocka isär eller laga ett batteri.
- Utsätt inte batteriet för tryck och försök inte göra hål i det.
- Kortslut inte batteriet och utsätt det inte för väta.
- Förvara alltid batteriet på säkert avstånd från barn.
- Förvara alltid batteriet på säkert avstånd från eld.
- Förvara inte batteriet i miljöer med extremt hög temperatur eller extremt lågt lufttryck.
- Om batteriet är skadat, eller om du märker att batteriet läcker eller att det har blivit beläggning på kontakterna, ska du genast sluta använda batteriet. Vi rekommenderar att du laddar upp batteriet en gång var tredje månad för att undvika att det blir alltför urladdat.
- Släng inte batteriet bland vanliga sopor. Följ lokala lagar och bestämmelser när du kasserar batteriet.

Information om inbyggda, uppladdningsbara batterier

FARA

- Försök inte att själv byta ut de inbyggda uppladdningsbara litiumbatterierna.
- Byte av datorns batteri måste utföras av en serviceverkstad eller tekniker som har auktoriserats av Lenovo.
- Ladda batteriet exakt enligt anvisningarna i produktdokumentationen.
- Serviceverkstäder eller tekniker som har auktoriserats av Lenovo återvinner Lenovo-batterier enligt lokala föreskrifter.

Thai

ข้อมูลความปลอดภัย

ช่วงอุณหภูมิการทำงานของผลิตภัณฑ์อยู่ระหว่าง 0°C (32°F) ถึง 40°C (104°F)

ประกาศทั่วไปเกี่ยวกับแบตเตอรี่

อันตราย

แบตเตอรี่ที่ Lenovo จัดไว้ให้ใช้กับผลิตภัณฑ์ของคุณนั้นผ่านการทดสอบความเหมาะสมในการใช้งาน และควรเปลี่ยนด้วยชิ้นส่วนที่ผ่านการรับรองเท่านั้น แบตเตอรี่ที่ถูกแยกชิ้นส่วนหรือแก้ไขจะไม่อยู่ในเงื่อนไขการรับประกัน ยกเว้นแบตเตอรี่ที่ระบุโดย Lenovo

การใช้งานแบตเตอรี่ในทางที่ผิดหรือไม่ถูกต้องอาจทำให้แบตเตอรี่มีความร้อนสูงเกินไป มีของเหลวรั่วไหลออกมาจากแบตเตอรี่ หรือก่อให้เกิดการระเบิด เพื่อหลีกเลี่ยงจากการบาดเจ็บที่อาจเกิดขึ้นได้ โปรดปฏิบัติดังต่อไปนี้:

- ห้ามแกะ แยกชิ้นส่วน หรือซ่อมแซมแบตเตอรี่
- ห้ามกระแทกหรือเจาะแบตเตอรี่
- ห้ามลัดวงจรแบตเตอรี่ หรือให้แบตเตอรี่สัมผัสกับน้ำหรือของเหลวอื่นๆ
- เก็บแบตเตอรี่ให้ห่างจากมือเด็ก
- เก็บแบตเตอรี่ให้ห่างจากไฟ
- ห้ามทิ้งแบตเตอรี่ไว้ในสภาพแวดล้อมที่มีอุณหภูมิสูงมาก หรือสภาพแวดล้อมที่มีแรงดันอากาศต่ำมาก
- หยุดใช้แบตเตอรี่หากชำรุดเสียหาย หรือหากสังเกตเห็นว่ามีการคายประจุหรือมีสิ่งแปลกปลอมสะสมบริเวณขั้วแบตเตอรี่ เราขอแนะนำให้ชาร์จแบตเตอรี่ทุกๆ สามเดือนเป็นอย่างน้อยเพื่อป้องกันการโอเวอร์ชาร์จ
- ห้ามทิ้งแบตเตอรี่รวมกับขยะที่กำจัดด้วยวิธีการฝังกลบ ในการกำจัดแบตเตอรี่ ให้ปฏิบัติตามกฎหมายหรือข้อบังคับส่วนท้องถิ่น

ประกาศเกี่ยวกับแบตเตอรี่ภายในตัวแบบชาร์จได้

อันตราย

- ห้ามเปลี่ยนแบตเตอรี่ลิเธียมโพลิเมอร์ภายในตัวแบบชาร์จได้
- การเปลี่ยนแบตเตอรี่ต้องดำเนินการโดยช่างเทคนิคหรือศูนย์ซ่อมบำรุงที่ผ่านการรับรองจาก Lenovo
- ชาร์จไฟแบตเตอรี่ซ้ำตามคำแนะนำที่อยู่ในเอกสารเกี่ยวกับผลิตภัณฑ์อย่างเคร่งครัด
- ช่างเทคนิคหรือศูนย์ซ่อมบำรุงที่ผ่านการรับรองจาก Lenovo จะรีไซเคิลแบตเตอรี่ Lenovo ตามกฎหมายและข้อบังคับส่วนท้องถิ่น

Traditional Chinese

安全資訊

產品的作業溫度範圍在 0°C (32°F) 和 40°C (104°F) 之間。

一般電池注意事項

危險

Lenovo 提供與產品搭配使用的電池已經過相容性測試，請僅以 Lenovo 核准的零件進行更換。除了 Lenovo 指定的電池之外，拆解或修改過的電池不在保固的涵蓋範圍內。

誤用電池或處理不當可能會導致過熱、液體外漏或爆炸。為了避免可能的傷害，請執行下列動作：

- 請勿打開、拆解或維修任何電池。
- 請勿壓碎或刺穿電池。
- 請勿讓電池發生短路，或讓電池接觸到水或其他液體。
- 請將電池放在孩童無法取得的地方。
- 讓電池遠離火源。
- 請勿將電池留置在極高溫的環境或極低氣壓的環境中。
- 如果電池已經受損，或您注意到電池極端有放電的情況或有雜質堆積，請停止使用該電池。建議您約每三個月為電池充電，以防止過度充電。
- 請勿將電池丟棄至以掩埋方式處理的垃圾堆中。請根據當地法律或規定來處理電池。

內建充電電池注意事項

危險

- 請勿嘗試更換內部可充電的鋰電池。
- 該電池的更換，必須由 Lenovo 授權的維修單位或技術人員來進行。
- 電池充電時，請務必嚴格遵照產品文件中所附的說明。
- Lenovo 授權的維修單位會依據當地法律和規章來回收 Lenovo 電池。

Turkish

Güvenlik bilgileri

Ürünün çalışma sıcaklığı aralığı 0°C (32°F) ve 40°C (104°F) arasındadır.

Pile ilişkin genel not

TEHLİKE

Ürününüzle kullanmanız için Lenovo tarafından sağlanan piller uyumluluk bakımından sınanmıştır ve yalnızca onaylı parçalarla değiştirilebilir. Lenovo tarafından belirtilen pil dışında parçalarına ayrılmış veya üzerinde değişiklik yapılmış piller garanti kapsamında değildir.

Pilin yanlış veya kötü kullanılması aşırı ısınmaya, sızıntıya veya patlamaya neden olabilir. Olası yaralanmaları önlemek için aşağıdakileri yapın:

- Pilleri açmayın, parçalarına ayırmayın veya pillere bakım yapmayın.
- Pili ezmeyin veya delmeyin.
- Pile kısa devre yapmayın veya onu suya veya diğer sıvılara maruz bırakmayın.
- Pili çocuklardan uzak tutun.
- Pili ateşten uzak tutun.
- Pili aşırı sıcak ortamlarda veya aşırı düşük hava basıncı ortamlarda bırakmayın.
- Piliniz hasar görürse ya da pilinizin boşaldığını ya da pil kablolarında yabancı maddelerin biriktiğini fark ederseniz, pili kullanmayı durdurun. Aşırı dolmayı engellemek için pilleri yaklaşık olarak üç ayda bir kez doldurmanızı öneririz.
- Pili dolgu alanlarında kullanılan atık maddelerle birlikte atmayın. Pili atarken ülkenizdeki yerel kanunlara ya da düzenlemelere uyun.

Yerleşik yeniden doldurulabilen pile ilişkin bildirim

TEHLİKE

- Yeniden doldurulabilir dahili lityum pilleri değiştirmeyi denemeyin.
- Pilin değiştirilmesi yetkili bir Lenovo onarım merkezi tarafından ya da Lenovo'nun yetkilendirdiği bir teknisyen tarafından gerçekleştirilmelidir.
- Pili yalnızca ürün belgelerinde yer alan talimatlara uygun şekilde ve sınırlı durumlarda yeniden şarj edin.
- Yetkili Lenovo onarım merkezleri ya da teknisyenleri, Lenovo pillerini yerel yasa ve yönetmeliklere uygun olarak geri dönüştürmektedir.

Ukrainian

Інформація про техніку безпеки

Діапазон робочих температур продукту становить 0–40 °C.

Загальні зауваження щодо елементів живлення

НЕБЕЗПЕЧНО

Акумулятори, що постачаються Lenovo для використання з вашим виробом, перевірені на сумісність, і замінювати їх слід на такі самі або інші, схвалені Lenovo. Якщо акумулятор розбирався або замінювалися його внутрішні елементи (за винятком акумуляторів, які входять у рекомендований список Lenovo), гарантія скасовується.

Неналежне поводження з акумулятором може призвести до його перегріву, витікання з нього рідини або вибуху. Щоб уникнути можливого поранення, дотримуйтеся наведених нижче порад:

- Не розкривайте, не розбирайте та не обслуговуйте акумулятор.
- Не стискайте й не проколюйте акумулятор.
- Не припускайте короткого замикання акумулятора та його контакту з водою чи іншими рідинами.
- Тримайте акумулятор у недоступному для дітей місці.
- Тримайте акумулятор подалі від вогню.
- Не залишайте акумулятор у середовищах із дуже високою температурою або низьким тиском повітря.
- Якщо акумулятор пошкоджено, він протік або на його контактах є відкладення сторонніх речовин, негайно припиніть користуватися ним. Рекомендується заряджати акумулятор приблизно раз на три місяці, щоб запобігти його глибокому розрядженню.
- Не викидайте акумулятор у кошик для сміття, яке утилізується на полігонах загального призначення. Утилізуйте батарею згідно з місцевими законами та нормативами.

Зауваження щодо вбудованої акумуляторної батареї

НЕБЕЗПЕЧНО

- Не намагайтеся самостійно замінити вбудовані літій-полімерні акумуляторні батареї.
- Його заміна має виконуватися в авторизованих сервіс-центрах Lenovo.
- Заряджати акумулятор потрібно лише відповідно до інструкцій, що постачаються разом із продуктом.
- Авторизовані центри обслуговування Lenovo утилізують акумулятори Lenovo відповідно до місцевого законодавства та нормативних вимог.

Compliance information

Wireless-radio compliance information

Product models equipped with wireless communications comply with the radio frequency and safety standards of any country or region in which they have been approved for wireless use.

Besides this document, ensure that you read the Regulatory Notice for your country or region before using the wireless devices. To obtain a PDF version of the Regulatory Notice, go to https://support.lenovo.com/solutions/accessoryinfo.

Brazil wireless-radio compliance information

Este equipamento não tem direito à proteção contra interferência prejudicial e não pode causar interferência em sistemas devidamente autorizados.

This equipment is not protected against harmful interference and may not cause interference with duly authorized systems.

Mexico wireless-radio compliance information

Advertencia: En Mexico la operación de este equipo está sujeta a las siguientes dos condiciones: (1) es posible que este equipo o dispositivo no cause interferencia perjudicial y (2) este equipo o dispositivo debe aceptar cualquier interferencia, incluyendo la que pueda causar su operación no deseada.

Ukraine wireless-radio compliance information

Спрощена декларація про відповідність

Справжнім Lenovo PC HK Limited заявляє, що тип радіообладнання **Lenovo Legion M410 Wireless RGB Gaming Mouse** відповідає Технічному регламенту радіообладнання; повний текст декларації про відповідність доступний на веб-сайті за такою адресою: **http://conf.lenovo.ua/**.

Радіообладнання працює в наступних смугах радіочастот та з наступною максимальною потужністю випромінювання даних смуг:

Технологія	Смуги радіочастот (МГц)	Максимальна потужність
Short Range Device - 2.4GHz	2400-2483.5	10 дБм

Export Classification Notice

This product is subject to the United States Export Administration regulations (EAR) and has an Export Classification Control Number (ECCN) of EAR99. It can be re-exported except to any of the embargoed countries in the EAR E1 country list.

Battery recycling information of countries and regions

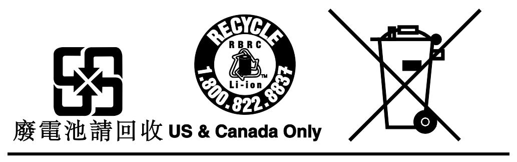

United Kingdom (UK) / European Union (EU) Radio Equipment Compliance

Frequency and Maximum Transmit Power | Честота и максимална мощност на предаване | Frekvencija i maksimalna snaga odašiljanja | Frekvence a maximální vysílací výkon | Frekvens og maksimal sendeeffekt | Frequentie en maximaal zendvermogen | Taajuus ja enimmäislähetysteho | Fréquence et puissance de transmission maximale | Frequenz und maximale Übertragungsleistung | Συχνότητα και μέγιστη ισχύς εκπομπής | Frekvencia és maximális átviteli teljesítmény | Frequenza e potenza massima di trasmissione | Frekvens og maksimal overføringsstyrke | Częstotliwość i maksymalna moc nadawania | Frequência e potência de transmissão máxima | Frecvență și putere de transmisie maximă | Frekvencija i maksimalna snaga prenosa | Frekvencia a maximálny prenášaný výkon | Frekvenca in največja oddajna moč | Frecuencia y energía de transmisión máxima | Frekvens och maximal sändningsstyrka

2400 - 2483.5 MHz, < 10 dBm

UK - Declaration of Conformity

UK
CA

Hereby, Lenovo declares that the radio equipment type listed at the beginning of this section is in compliance with UK Radio Equipment Regulations SI 2017 No. 1206.

The full text of the product UK declaration of conformity is available at the following Internet address:

https://www.lenovo.com/us/en/compliance/uk-doc

UK contact - Lenovo, Redwood, Crockford Lane, Basingstoke, RG24 8WQ, UK.

English

EU - Declaration of Conformity

CE

Hereby, Lenovo declares that the wireless equipment listed in this document is in compliance with the EU Radio Equipment Directive 2014/53/EU

The full text of the system EU declaration of conformity is available at the following Internet address: https://www.lenovo.com/us/en/compliance/eu-doc

This radio equipment operates with frequency bands and maximum radio-frequency power as listed at the beginning of this section.

EU contact - Lenovo (Slovakia), Landererova 12, 811 09 Bratislava, Slovakia

Bulgarian

EC – Декларация за съответствие

С настоящото Lenovo декларира, че безжичното оборудване, посочено в този документ, е в съответствие с Директивата на ЕС за радиооборудване 2014/53/ЕС.

Пълният текст на декларацията за съответствие на ЕС относно системата е наличен на следния адрес в интернет:
https://www.lenovo.com/us/en/compliance/eu-doc

Това радиооборудване работи с честотни ленти и максимална радиочестотна мощност, както е вписано в началото на този раздел.

Контакт за ЕС – Lenovo (Slovakia), Landererova 12, 811 09 Bratislava, Slovakia

Croatian

EU – Izjava o sukladnosti

Ovime tvrtka Lenovo izjavljuje da je bežična oprema navedena u ovom dokumentu u sukladnosti s Direktivom o radijskoj opremi 2014/53/EU Europske unije.

Potpuni tekst izjave o sukladnosti sustava za područje EU-a dostupan je na sljedećoj internetskoj adresi: https://www.lenovo.com/us/en/compliance/eu-doc

Ova radijska oprema radi na frekvencijskim pojasevima i ima maksimalnu snagu odašiljanja kako je navedeno na početku ovog odjeljka.

Kontakt uEU-u – Lenovo (Slovakia), Landererova 12, 811 09 Bratislava, Slovakia

Czech

EU – Prohlášení o shodě

Společnost Lenovo tímto prohlašuje, že bezdrátová zařízení uvedená v této části dokumentu jsou v souladu s evropskou směrnicí o rádiových zařízeních 2014/53/EU.

Celé znění EU prohlášení o shodě systému je dostupné na této internetové adrese: https://www.lenovo.com/us/en/compliance/eu-doc

Toto rádiové zařízení pracuje s frekvenčními pásmy a maximálním radiofrekvenčním výkonem, jak je uvedeno na začátku této části.

Kontaktní informace pro Evropu – Lenovo (Slovakia), Landererova 12, 811 09 Bratislava, Slovakia

Danish

EU – Overholdelse af krav

Lenovo erklærer hermed, at det trådløse udstyr, der er angivet i dette dokument, overholder EU-direktivet om radioudstyr 2014/53/EU.

Hele teksten vedrørende systemets overholdelse af EUs overensstemmelseserklæring er tilgængelig på følgende internetadresse: https://www.lenovo.com/us/en/compliance/eu-doc

Dette radioudstyr bruger frekvensbånd og maksimal radiofrekvensstrøm som angivet i starten af dette afsnit.

Kontakt i EU – Lenovo (Slovakia), Landererova 12, 811 09 Bratislava, Slovakia

Dutch

EU - Verklaring van conformiteit

Hierbij verklaart Lenovo dat de draadloze apparatuur die in dit document wordt vermeld voldoet aan de EU-richtlijn 2014/53/EU inzake radioapparatuur.

De volledige tekst van de EU-conformiteitsverklaring van het systeem is beschikbaar via: https://www.lenovo.com/us/en/compliance/eu-doc

Deze radioapparatuur werkt met frequentiebanden en het maximale radiofrequentievermogen die aan het begin van dit hoofdstuk worden vermeld.

Contactadres in de EU: Lenovo (Slovakia), Landererova 12, 811 09 Bratislava, Slovakia

Finnish

EU - Vaatimustenmukaisuusvakuutus

Lenovo ilmoittaa täten, että tässä asiakirjassa mainitut langattomat laitteet ovat yhdenmukaisia EU-radiolaitedirektiivin 2014/53/EU kanssa.

Järjestelmän EU-vaatimustenmukaisuusvakuutus on saatavilla kokonaisuudessaan osoitteesta: https://www.lenovo.com/us/en/compliance/eu-doc

Tämä radiolaite toimii tämän osion alussa ilmoitetuilla taajuusalueilla ja enimmäisradiotaajuusteholla.

Yhteystiedot EU:ssa - Lenovo (Slovakia), Landererova 12, 811 09 Bratislava, Slovakia

French

Déclaration de conformité de l'UE

Par la présente, Lenovo déclare que les équipements sans fil énumérés dans le présent document sont conformes à la Directive de l'UE sur les équipements radioélectriques 2014/53/UE.

Le texte complet de la déclaration européenne de conformité est disponible à l'adresse Internet suivante : https://www.lenovo.com/us/en/compliance/eu-doc

Cet équipement radio utilise des bandes de fréquences et une alimentation à haute fréquence maximum comme énoncé au début de ce document.

Contact UE : Lenovo (Slovakia), Landererova 12, 811 09 Bratislava, Slovakia

German

EU-Konformitätserklärung

Hiermit erklärt Lenovo dass die in diesem Dokument aufgeführten Funkgeräte der EU-Funkanlagen-Richtlinie 2014/53/EU entsprechen.

Der vollständige Wortlaut der EU-Konformitätserklärung für das System ist verfügbar unter: https://www.lenovo.com/us/en/compliance/eu-doc

Dieses Funkgerät verwendet die zu Beginn dieses Dokuments aufgelisteten Frequenzbänder und die dort aufgeführte maximale Funkfrequenzenergie.

EU-Kontakt: Lenovo (Slovakia), Landererova 12, 811 09 Bratislava, Slovakia

Greek

ΕΕ - Δήλωση συμμόρφωσης

Με την παρούσα, η Lenovo δηλώνει ότι ο ασύρματος εξοπλισμός που αναγράφεται στο παρόν έγγραφο συμμορφώνεται με τις διατάξεις της Ευρωπαϊκής Οδηγίας περί ραδιοεξοπλισμού 2014/53/ΕΕ.

Το πλήρες κείμενο της δήλωσης συμμόρφωσης της ΕΕ για το σύστημα είναι διαθέσιμο στην ακόλουθη διεύθυνση στο Internet:
https://www.lenovo.com/us/en/compliance/eu-doc

Ο παρών ραδιοεξοπλισμός λειτουργεί στις ζώνες συχνοτήτων και με τη μέγιστη ισχύ ραδιοσυχνοτήτων που αναγράφονται στην αρχή του παρόντος ενότητας.

Στοιχεία επικοινωνίας στην ΕΕ – Lenovo (Slovakia), Landererova 12, 811 09 Bratislava, Slovakia

Hungarian

EU - Megfelelőségi nyilatkozat

A Lenovo kijelenti, hogy a jelen dokumentumban említett vezeték nélküli készülék megfelel a 2014/53/EU számú, EU rádióberendezésekről szóló direktívában foglaltaknak.

A berendezés Európai Unióbeli megfelelőségi nyilatkozata a következő weboldalon tekinthető meg: https://www.lenovo.com/us/en/compliance/eu-doc

A rádióberendezés a dokumentum elején felsorolt frekvenciasávokon és maximális rádiófrekvenciás teljesítménnyel üzemel.

Kapcsolatfelvétel az EU-ban – Lenovo (Slovakia), Landererova 12, 811 09 Bratislava, Slovakia

Italian

Dichiarazione di conformità UE

Con la presente documentazione, Lenovo dichiara che l'apparecchiatura wireless indicata nel presente documento è conforme alla direttiva 2014/53/UE sulle apparecchiature radio per l'Unione Europea.

Il testo integrale della dichiarazione di conformità UE del sistema è disponibile al seguente indirizzo Internet: https://www.lenovo.com/us/en/compliance/eu-doc

La presente apparecchiatura radio opera con le bande di frequenza e alla potenza massima di radiofrequenza indicate all'inizio di questa sezione.

Contatto UE: Lenovo (Slovakia), Landererova 12, 811 09 Bratislava, Slovakia

Norwegian

EU – samsvarserklæring

Lenovo erklærer herved at det trådløse utstyret nevnt i dette dokumentet er i samsvar med EUs radioutstyrsdirektiv 2014/53/EU.

Den fullstendige teksten om systemets EU-samsvarserklæring finnes på den følgende nettadressen: https://www.lenovo.com/us/en/compliance/eu-doc

Dette radioutstyrets frekvensbånd og maksimale radiofrekvenseffekt står oppført i begynnelsen av dette avsnittet.

EU-kontakt: Lenovo (Slovakia), Landererova 12, 811 09 Bratislava, Slovakia

Polish

UE — Deklaracja zgodności

Firma Lenovo niniejszym oświadcza, że wymieniony w tym dokumencie sprzęt bezprzewodowy spełnia wymogi dyrektywy UE w sprawie sprzętu radiowego 2014/53/EU.

Pełna treść deklaracji zgodności systemu z wymaganiami UE jest dostępna pod następującym adresem internetowym:
https://www.lenovo.com/us/en/compliance/eu-doc

Ten sprzęt radiowy działa na pasmach o częstotliwościach radiowych, których maksymalną moc przedstawiono na początku tej sekcji.

Kontakt w UE: Lenovo (Slovakia), Landererova 12, 811 09 Bratislava, Slovakia

Portuguese

UE - Declaração de conformidade

Pelo presente, a Lenovo declara por este meio que o equipamento sem fios listado neste documento está em conformidade com a Diretiva de Equipamentos de Rádio da UE 2014/53/UE.

O texto completo da declaração de conformidade da UE para o sistema encontra-se disponível no seguinte endereço da Internet:
https://www.lenovo.com/us/en/compliance/eu-doc

Este equipamento de rádio funciona com bandas de frequência e com uma potência de frequência de rádio máxima indicadas no início desta secção.

Contacto na UE - Lenovo (Slovakia), Landererova 12, 811 09 Bratislava, Slovakia

Romanian

UE - Declarație de conformitate

Prin prezenta, Lenovo declară că echipamentul wireless specificat în prezentul document este în conformitate cu Directiva UE privind echipamentele radio 2014/53/UE.

Textul complet al declarației de conformitate UE privind sistemul este disponibil la următoarea adresă: https://www.lenovo.com/us/en/compliance/eu-doc

Acest echipament radio funcționează în benzile de frecvență și cu puterea maximă de transmisie radio prezentate la începutul secțiunii.

Contact UE – Lenovo (Slovakia), Landererova 12, 811 09 Bratislava, Slovakia

Serbian Latin

EU - Deklaracija o usklađenosti

Ovim, Lenovo izjavljuje da je bežična oprema navedena u ovom dokumentu u skladu sa Direktivom EU o radio opremi 2014/53/EU.

Čitav tekst EU deklaracije o ispravnosti sistema je dostupan na sledećoj internet adresi: https://www.lenovo.com/us/en/compliance/eu-doc

Ova radio oprema radi na sledećim frekventnim opsezima i maksimalnoj snazi radio-frekvencije, kao što je navedeno na početku ovog odeljka.

EU kontakt – Lenovo (Slovakia), Landererova 12, 811 09 Bratislava, Slovakia

Slovak

EÚ – vyhlásenie o zhode

Spoločnosť Lenovo týmto vyhlasuje, že bezdrôtové zariadenie uvedené v tomto dokumente je v súlade so smernicou Európskej únie o rádiových zariadeniach 2014/53/EÚ.

Úplné znenie vyhlásenia EÚ o zhode pre systém je k dispozícii na nasledovnej internetovej adrese: https://www.lenovo.com/us/en/compliance/eu-doc

Toto rádiové zariadenie pracuje v nasledujúcich frekvenčných pásmach a s maximálnym rádiofrekvenčným výkonom podľa špecifikácie na začiatku tejto časti.

Kontakt vEÚ – Lenovo (Slovakia), Landererova 12, 811 09 Bratislava, Slovakia

Slovenian

EU – Izjava o skladnosti

Lenovo s tem izjavlja, da je brezžična oprema, navedena v tem dokumentu, skladna z Direktivo EU o radijski opremi 2014/53/EU.

Celotno besedilo izjave EU o skladnosti za sistem je na voljo na tem spletnem naslovu: https://www.lenovo.com/us/en/compliance/eu-doc

Ta radijska oprema deluje s frekvenčnimi pasovi in največjo radiofrekvenčno močjo, navedenimi na začetku tega razdelka.

Stik za EU – Lenovo (Slovakia), Landererova 12, 811 09 Bratislava, Slovakia

Spanish

UE: Declaración de conformidad

En este documento, Lenovo declara que el equipo inalámbrico que figura en este documento está en cumplimiento con la directiva de equipos radioeléctricos de la UE 2014/53/EU.

El texto completo de la Declaración de conformidad de la UE con respecto al sistema está disponible en la siguiente dirección de Internet:
https://www.lenovo.com/us/en/compliance/eu-doc

Este equipo de radio funciona con bandas de frecuencia y energía de radiofrecuencia máxima como se indica al comienzo de este documento.

Contacto UE: Lenovo (Slovakia), Landererova 12, 811 09 Bratislava, Slovakia

Swedish

EU – Deklaration om överensstämmelse

Härmed intygar Lenovo att den trådlösa utrustning som anges i detta dokument överensstämmer med EU:s radioutrustningsdirektiv 2014/53/EU.

Den fullständiga texten i EU:s deklaration om överensstämmelse och EU:s direktiv avseende trådlösa moduler finns på: https://www.lenovo.com/us/en/compliance/eu-doc

Denna radioutrustning använder frekvensband och maximal radiofrekvenseffekt enligt informationen i början av detta avsnitt.

Kontakt i Europa – Lenovo (Slovakia), Landererova 12, 811 09 Bratislava, Slovakia

For Directive (EU) 2022/2380

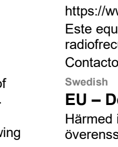

Trademarks

LENOVO, the LENOVO logo, and Legion are trademarks of Lenovo.
All other trademarks are the property of their respective owners.

Reduce | Reuse | Recycle

First Edition (May 2024)

© Copyright Lenovo 2024.

LIMITED AND RESTRICTED RIGHTS NOTICE: If data or software is delivered pursuant to a General Services Administration “GSA” contract, use, reproduction, or disclosure is subject to restrictions set forth in Contract No. GS-35F-05925.